# 見積参考資料

## 工事名　Ｒ７三土　丸亀三好線　東・東山　道路改良工事

◇経費情報◇

| | |
|---|---|
| 工種区分 | 道路改良工事 |
| 単価地区 | 三好２ |
| 単価使用年月 | 令和 7年 8月 |
| 施工地域・工事場所 | 一般交通影響有り（２）－２ |
| 前金支出割合 | 補正を行わない |
| 契約保証 | 金銭的保証 |
| 現場環境改善費 | 計上しない |
| 週休２日確保工事に係る経費補正 | 週休２日(月単位) |

**注意**

「見積参考資料」は入札参加者の迅速で適正な工事費の見積りのための一資料であり、請負契約を拘束するものではない。

# 設計内訳書（本01）

| 工事名 | Ｒ７三土　丸亀三好線　東・東山　道路改良工事 | 事業区分<br>工事区分 | 道路新設･改築<br>道路改良 |
|---|---|---|---|

| 工事区分・工種・種別・細別 | 規格 | 単位 | 数量 | 単価 | 金額 | 数量・金額増減 | 摘要 |
|---|---|---|---|---|---|---|---|
| 道路改良 | | 式 | 1 | | | | |
| 道路土工 | | 式 | 1 | | | | |
| 掘削工 | | 式 | 1 | | | | |
| 掘削 | 土質:土砂,施工方法:上記以外(小規模),施工数量:小規模(標準) | m3 | 100 | | | | 単　1号 |
| 路床盛土工 | | 式 | 1 | | | | |
| 路床盛土<br>W＜2.5m | 施工幅員:2.5m未満 | m3 | 30 | | | | 単　2号 |
| 路床盛土<br>2.5m≦W＜4.0m | 施工幅員:2.5m以上4.0m未満 | m3 | 80 | | | | 単　3号 |
| 路床盛土<br>2.5m≦W＜4.0m<br>流用土 | 施工幅員:2.5m以上4.0m未満 | m3 | 60 | | | | 単　4号 |
| 路床盛土<br>4.0m≦W | 施工幅員:4.0m以上 | m3 | 10 | | | | 単　5号 |
| 残土処理工 | | 式 | 1 | | | | |
| 土砂等運搬<br>不足土 | 土質:土砂(岩塊･玉石混り土含む) | m3 | 90 | | | | 単　6号 |
| 軽量盛土工 | | 式 | 1 | | | | |
| 軽量盛土工 | | 式 | 1 | | | | |

# 設計内訳書（本01）

| 工事名 | Ｒ７三土　丸亀三好線　東・東山　道路改良工事 | 事業区分<br>工事区分 | 道路新設･改築<br>道路改良 |
|---|---|---|---|

| 工事区分・工種・種別・細別 | 規格 | 単位 | 数量 | 単価 | 金額 | 数量・金額増減 | 摘要 |
|---|---|---|---|---|---|---|---|
| 軽量盛土 | | m3 | 144 | | | | 単　7号 |
| 型枠 | | m2 | 5 | | | | 単　8号 |
| H鋼杭 | | 本 | 26 | | | | 単　9号 |
| 壁面工 | | m2 | 118 | | | | 単　10号 |
| ﾀｲﾛｯﾄﾞ | | m | 33 | | | | 単　11号 |
| H鋼削孔足場 | | 空m3 | 820 | | | | 単　12号 |
| 壁面取付足場 | | 掛m2 | 220 | | | | 単　13号 |
| 雨養生シート工 | | m2 | 320 | | | | 単　14号 |
| 擁壁工 | | 式 | 1 | | | | |
| 場所打擁壁工<br>保護ｺﾝｸﾘｰﾄ | | 式 | 1 | | | | |
| ｺﾝｸﾘｰﾄ<br>24-12-25BBorN<br>W/C≦55% | | m3 | 19 | | | | 単　15号 |
| 鉄筋<br>D13　150×150 | 鉄筋材料規格･径:SD295 D13 | t | 1.75 | | | | 単　16号 |
| 目地板 | 目地板の種類:瀝青繊維質目地板t=10 | m2 | 2 | | | | 単　17号 |

# 設計内訳書（本01）

| 工事名 | Ｒ７三土　丸亀三好線　東・東山　道路改良工事 | 事業区分<br>工事区分 | 道路新設･改築<br>道路改良 |
|---|---|---|---|

| 工事区分・工種・種別・細別 | 規格 | 単位 | 数量 | 単価 | 金額 | 数量・金額増減 | 摘要 |
|---|---|---|---|---|---|---|---|
| 場所打擁壁工<br>地覆ｺﾝｸﾘｰﾄ | | 式 | 1 | | | | |
| ｺﾝｸﾘｰﾄ<br>24-12-25BBorN<br>W/C≦55% | | m3 | 58 | | | | 単　18号 |
| 鉄筋<br>SD345　D13 | 鉄筋材料規格･径:SD345 D13 | t | 2.92 | | | | 単　19号 |
| 型枠 | 型枠の種類:一般型枠 | m2 | 150 | | | | 単　20号 |
| 目地板 | 目地板の種類:瀝青繊維質目地板t=10 | m2 | 3 | | | | 単　21号 |
| 間詰ｺﾝｸﾘｰﾄ<br>18-8-25BBorN<br>W/C≦60% | | m3 | 9 | | | | 単　22号 |
| 場所打擁壁工<br>調整ｺﾝｸﾘｰﾄ | | 式 | 1 | | | | |
| ｺﾝｸﾘｰﾄ<br>18-8-25BBorN<br>W/C≦60% | | m3 | 41 | | | | 単　23号 |
| 鉄筋<br>D-10 | | t | 0.8 | | | | 単　24号 |
| 型枠 | 型枠の種類:一般型枠 | m2 | 200 | | | | 単　25号 |
| 目地板 | 目地板の種類:瀝青繊維質目地板t=10 | m2 | 4 | | | | 単　26号 |
| 排水砕石 | | m3 | 5 | | | | 単　27号 |
| 場所打擁壁工<br>止水ｺﾝｸﾘｰﾄ | | 式 | 1 | | | | |

# 設計内訳書（本01）

| 工事名 | Ｒ７三土　丸亀三好線　東・東山　道路改良工事 | 事業区分<br>工事区分 | 道路新設･改築<br>道路改良 |
|---|---|---|---|

| 工事区分・工種・種別・細別 | 規格 | 単位 | 数量 | 単価 | 金額 | 数量・金額増減 | 摘要 |
|---|---|---|---|---|---|---|---|
| ｺﾝｸﾘｰﾄ<br>18-8-25BBorN<br>W/C≦60% | | m3 | 2 | | | | 単　28号 |
| 型枠 | 型枠の種類:一般型枠 | m2 | 25 | | | | 単　29号 |
| 目地板 | 目地板の種類:瀝青繊維質目地板t=10 | m2 | 0.2 | | | | 単　30号 |
| 排水構造物工 | | 式 | 1 | | | | |
| 排水工 | | 式 | 1 | | | | |
| 暗渠排水材 | | m | 64 | | | | 単　31号<br>暫定単価 |
| 排水管　VP-100 | | m | 10 | | | | 単　32号 |
| ボイド管 | | m | 18 | | | | 単　33号 |
| 構造物撤去工 | | 式 | 1 | | | | |
| 防護柵撤去工 | | 式 | 1 | | | | |
| 防護柵撤去(ｶﾞｰﾄﾞﾚｰﾙ) | | m | 12 | | | | 単　34号 |
| 道路維持 | | 式 | 1 | | | | |
| 防護柵工 | | 式 | 1 | | | | |

# 設計内訳書（本01）

| 工事名 | Ｒ７三土　丸亀三好線　東・東山　道路改良工事 | 事業区分<br>工事区分 | 道路新設･改築<br>道路維持 |
|---|---|---|---|

| 工事区分・工種・種別・細別 | 規格 | 単位 | 数量 | 単価 | 金額 | 数量・金額増減 | 摘要 |
|---|---|---|---|---|---|---|---|
| 路側防護柵工 | | 式 | 1 | | | | |
| ｶﾞｰﾄﾞﾚｰﾙ | ｶﾞｰﾄﾞﾚｰﾙ規格(標準型･Co用):塗装品 Gr-C-2B,施工規模:100m以上,曲線部補正:無 | m | 105 | | | | 単　35号 |
| 仮設工 | | 式 | 1 | | | | |
| 工事用道路工 | | 式 | 1 | | | | |
| 土のう | 大型土のう規格:φ110×108 | 袋 | 4 | | | | 単　36号 |
| 交通管理工 | | 式 | 1 | | | | |
| 交通誘導警備員<br>B | | 人日 | 100 | | | | 単　37号 |
| 直接工事費 | | 式 | 1 | | | | |
| 共通仮設 | | 式 | 1 | | | | |
| 共通仮設費（率計上） | | 式 | 1 | | | | |
| 純工事費 | | 式 | 1 | | | | |
| 現場管理費 | | 式 | 1 | | | | |
| 工事原価 | | 式 | 1 | | | | |

# 設計内訳書（本01）

| 工事名 | Ｒ７三土　丸亀三好線　東・東山　道路改良工事 | 事業区分<br>工事区分 | 道路新設･改築<br>道路維持 |
|---|---|---|---|

| 工事区分・工種・種別・細別 | 規格 | 単位 | 数量 | 単価 | 金額 | 数量・金額増減 | 摘要 |
|---|---|---|---|---|---|---|---|
| 一般管理費等 | | 式 | 1 | | | | |
| 工事価格 | | 式 | 1 | | | | |
| 消費税額及び地方消費税額 | | 式 | 1 | | | | |
| 工事費計 | | 式 | 1 | | | | |
| | | | | | | | |
| | | | | | | | |
| | | | | | | | |
| | | | | | | | |
| | | | | | | | |
| | | | | | | | |
| | | | | | | | |
| | | | | | | | |
| | | | | | | | |

# 1次単価表

| | |
|---|---|
| 単価使用年月 | 2025.08 |
| 歩掛適用年月 | 2025.08 |
| 労務調整係数 | 1.000-00000　0.0　0 |

| 単　1号 | 掘削 | 土質:土砂,施工方法:上記以外(小規模),施工数量:小規模(標準) | 単位 | m3 | 単位数量 | 1 | 単価 | |
|---|---|---|---|---|---|---|---|---|

| 名称・規格 | 条件 | 単位 | 数量 | 単価 | 金額 | 摘要 |
|---|---|---|---|---|---|---|
| 掘削 | 土砂,上記以外(小規模),小規模(標準) | m3 | 1 | | | |
| 合計 | | | | | | |
| 単価 | | | | | | 円／m3 |
| | | | | | | |

# 1次単価表

| | |
|---|---|
| 単価使用年月 | 2025.08 |
| 歩掛適用年月 | 2025.08 |
| 労務調整係数 | 1.000-00000　0.0　0 |

| 単　2号 | 路床盛土<br>W＜2.5m | 施工幅員:2.5m未満 | 単位 | m3 | 単位数量 | 1 | 単価 | |
|---|---|---|---|---|---|---|---|---|

| 名称・規格 | 条件 | 単位 | 数量 | 単価 | 金額 | 摘要 |
|---|---|---|---|---|---|---|
| 路床盛土 | 2.5m未満 | m3 | 1 | | | |
| 合計 | | | | | | |
| 単価 | | | | | | 円／m3 |
| | | | | | | |

# 1次単価表

| | |
|---|---|
| 単価使用年月 | 2025.08 |
| 歩掛適用年月 | 2025.08 |
| 労務調整係数 | 1.000-00000　0.0　0 |

| 単　3号 | 路床盛土<br>2.5m≦W＜4.0m | 施工幅員:2.5m以上4.0m未満 | 単位 | m3 | 単位数量 | 1 | 単価 | |
|---|---|---|---|---|---|---|---|---|

| 名称・規格 | 条件 | 単位 | 数量 | 単価 | 金額 | 摘要 |
|---|---|---|---|---|---|---|
| 路床盛土 | 2.5m以上4.0m未満 | m3 | 1 | | | |
| 合計 | | | | | | |
| 単価 | | | | | | 円／m3 |
| | | | | | | |

# 1次単価表

| | |
|---|---|
| 単価使用年月 | 2025.08 |
| 歩掛適用年月 | 2025.08 |
| 労務調整係数 | 1.000-00000　0.0　0 |

| 単　4号 | 路床盛土<br>2.5m≦W＜4.0m<br>流用土 | 施工幅員:2.5m以上4.0m未満 | 単位 | m3 | 単位数量 | 1 | 単価 | |
|---|---|---|---|---|---|---|---|---|

| 名称・規格 | 条件 | 単位 | 数量 | 単価 | 金額 | 摘要 |
|---|---|---|---|---|---|---|
| 路床盛土 | 2.5m以上4.0m未満 | m3 | 1 | | | |
| 合計 | | | | | | |
| 単価 | | | | | | 円／m3 |
| | | | | | | |

# 1次単価表

| | |
|---|---|
| 単価使用年月 | 2025.08 |
| 歩掛適用年月 | 2025.08 |
| 労務調整係数 | 1.000-00000　0.0　0 |

| 単　5号 | 路床盛土<br>4.0m≦W | 施工幅員:4.0m以上 | 単位 | m3 | 単位数量 | 1 | 単価 | |
|---|---|---|---|---|---|---|---|---|

| 名称・規格 | 条件 | 単位 | 数量 | 単価 | 金額 | 摘要 |
|---|---|---|---|---|---|---|
| 路床盛土 | 4.0m以上,20,000m3未満,無し | m3 | 1 | | | |
| 合計 | | | | | | |
| 単価 | | | | | | 円／m3 |
| | | | | | | |

# 1次単価表

| | |
|---|---|
| 単価使用年月 | 2025.08 |
| 歩掛適用年月 | 2025.08 |
| 労務調整係数 | 1.000-00000　0.0　0 |

| 単　6号 | 土砂等運搬<br>不足土 | 土質:土砂(岩塊･玉石混り土含む) | 単位 | m3 | 単位数量 | 1 | 単価 | |
|---|---|---|---|---|---|---|---|---|

| 名称・規格 | 条件 | 単位 | 数量 | 単価 | 金額 | 摘要 |
|---|---|---|---|---|---|---|
| 土砂等運搬 | 標準,ﾊﾞｯｸﾎｳ山積0.8m3(平積0.6m3),<br>土砂(岩塊･玉石混り土含む),無し,2<br>2.5km以下 | m3 | 1 | | | |
| 積込(ﾙｰｽﾞ) | 土砂,土量50,000m3未満 | m3 | 1 | | | |
| 合計 | | | | | | |
| 単価 | | | | | | 円／m3 |

# １次単価表

| | |
|---|---|
| 単価使用年月 | 2025.08 |
| 歩掛適用年月 | 2025.08 |
| 労務調整係数 | 1.000-00000　0.0　0 |

| 単　7号 | 軽量盛土 | | 単位 | m3 | 単位数量 | 10 | 単価 | |
|---|---|---|---|---|---|---|---|---|

| 名称・規格 | 条件 | 単位 | 数量 | 単価 | 金額 | 摘要 |
|---|---|---|---|---|---|---|
| 土木一般世話役 | | 人 | 0.339 | | | |
| 特殊作業員 | | 人 | 0.678 | | | |
| 普通作業員 | | 人 | 0.678 | | | |
| ウレタン発砲機<br>標準吐出量　16kg/min | | 日 | 0.339 | | | 単　38号 |
| 空気圧縮機<br>供給量400L/min　3.7KW | | 日 | 0.339 | | | 単　39号 |
| 発動発電機<br>60KVAﾃﾞｨｰｾﾞﾙ | | 日 | 0.339 | | | 単　40号 |
| ﾄﾗｯｸ　4t<br>500kgﾊﾟﾜｰｹﾞｰﾄ付 | | 日 | 0.339 | | | 単　41号 |
| 材料費<br>発砲ｳﾚﾀﾝ | | m3 | 10 | | | 単　42号 |
| 諸雑費 | | 式 | 1 | | | 労+機　5% |
| 合計 | | | | | | |
| 単価 | | | | | | 円／m3 |
| | | | | | | |

# １次単価表

| | |
|---|---|
| 単価使用年月 | 2025.08 |
| 歩掛適用年月 | 2025.08 |
| 労務調整係数 | 1.000-00000　0.0　0 |

| 単　8号 | 型枠 | | 単位 | m2 | 単位数量 | 1 | 単価 | |
|---|---|---|---|---|---|---|---|---|

| 名称・規格 | 条件 | 単位 | 数量 | 単価 | 金額 | 摘要 |
|---|---|---|---|---|---|---|
| 型枠 | 一般型枠,鉄筋･無筋構造物 | m2 | 1 | | | |
| 合計 | | | | | | |
| 単価 | | | | | | 円／m2 |
| | | | | | | |

# 1次単価表

| | |
|---|---|
| 単価使用年月 | 2025.08 |
| 歩掛適用年月 | 2025.08 |
| 労務調整係数 | 1.000-00000　0.0　0 |

| 単　9号 | H鋼杭 | | 単位 | 本 | 単位数量 | 26 | 単価 | |
|---|---|---|---|---|---|---|---|---|

| 名称・規格 | 条件 | 単位 | 数量 | 単価 | 金額 | 摘要 |
|---|---|---|---|---|---|---|
| 場所打杭工<br>(ﾀﾞｳﾝｻﾞﾎｰﾙﾊﾝﾏ工) | B工法(大口径ﾎﾞｰﾘﾝｸﾞﾏｼﾝ工法),ﾓﾙﾀﾙ杭(H形鋼),283mm,本設(目的)物の場合,0m/本,0m/本,3.98m/本,0m/本,8. | 本 | 26 | | | 単　43号 |
| 天端ﾌﾟﾚｰﾄ<br>200*200*9 | | kg | 73 | | | |
| 同上ﾎﾞﾙﾄﾅｯﾄ<br>M10×30　2ｾｯﾄ/本 | | set | 52 | | | |
| 天端目隠しﾌﾟﾚｰﾄ<br>360*4.5*L | | kg | 640 | | | |
| H鋼継手部添接板 | | kg | 413 | | | |
| H鋼継手部添接板<br>止めボルトナット | | set | 520 | | | |
| 合計 | | | | | | |
| 単価 | | | | | | 円／本 |
| | | | | | | |
| | | | | | | |
| | | | | | | |
| | | | | | | |

# 1次単価表

| | |
|---|---|
| 単価使用年月 | 2025.08 |
| 歩掛適用年月 | 2025.08 |
| 労務調整係数 | 1.000-00000　0.0　0 |

| 単　10号 | 壁面工 | | 単位 | m2 | 単位数量 | 118 | 単価 | |
|---|---|---|---|---|---|---|---|---|

| 名称・規格 | 条件 | 単位 | 数量 | 単価 | 金額 | 摘要 |
|---|---|---|---|---|---|---|
| 壁面材設置 | 標準 | m2 | 118 | | | |
| 壁面材　t=6cm<br>500*1985*60 | | 枚 | 109 | | | |
| 壁面材　t=6cm<br>500*1950*60 | | 枚 | 5 | | | |
| 壁面材　t=6cm<br>500*1414*60 | | 枚 | 4 | | | |
| 壁面材　t=6cm<br>500*1285*60 | | 枚 | 4 | | | |
| 壁面材取付金具 | | ｾｯﾄ | 488 | | | |
| 防水ﾊﾟｯｷﾝｸﾞ<br>13*30(通し) | | m | 122 | | | |
| 下端ﾊﾟｯｷﾝｸﾞ<br>10*50(通し) | | m | 49 | | | |
| ｳﾚﾀﾝﾊﾟｯｷﾝｸﾞ<br>10*10(通し) | | m | 194 | | | |
| 高さ調整ﾊﾟｯｷﾝｸﾞ<br>20*20(通し) | | m | 49 | | | |
| 合計 | | | | | | |
| 単価 | | | | | | 円／m2 |

# 1次単価表

| 単価使用年月 | 2025.08 |
|---|---|
| 歩掛適用年月 | 2025.08 |
| 労務調整係数 | 1.000-00000　0.0　0 |

| 単　11号 | ﾀｲﾛｯﾄﾞ | | 単位 | m | 単位数量 | 33 | 単価 | |
|---|---|---|---|---|---|---|---|---|

| 名称・規格 | 条件 | 単位 | 数量 | 単価 | 金額 | 摘要 |
|---|---|---|---|---|---|---|
| ﾀｲﾛｯﾄﾞ・腹起し設置 | 標準(1.0) | t | 0.43 | | | 単　44号 |
| ﾀｲﾛｯﾄﾞ<br>D19 | | m | 33 | | | |
| 柱部連結金具<br>□-200*200*9　PL-150*150*9 | | kg | 355 | | | |
| ﾎﾞﾙﾄﾅｯﾄ<br>HTB-M20*60 | | set | 104 | | | |
| ﾈｼﾞ節鉄筋用ﾅｯﾄ<br>D19用 | | set | 104 | | | |
| 継手<br>D19用 | | set | 26 | | | |
| 球面座金<br>D19用 | | set | 20 | | | |
| ﾃｰﾊﾟｰ座金<br>D19用 | | kg | 3.5 | | | |
| 合計 | | | | | | |
| 単価 | | | | | | 円／m |
| | | | | | | |
| | | | | | | |

# １次単価表

| | |
|---|---|
| 単価使用年月 | 2025.08 |
| 歩掛適用年月 | 2025.08 |
| 労務調整係数 | 1.000-00000　0.0　0 |

| 単　12号 | H鋼削孔足場 | | 単位 | 空m3 | 単位数量 | 1 | 単価 | |
|---|---|---|---|---|---|---|---|---|
| 名称・規格 | | 条件 | 単位 | 数量 | 単価 | 金額 | 摘要 | |
| 足場(ｱﾝｶｰ) | | 標準 | 空m3 | 1 | | | | |
| 合計 | | | | | | | | |
| 単価 | | | | | | | 円／空m3 | |
| | | | | | | | | |

# １次単価表

| | |
|---|---|
| 単価使用年月 | 2025.08 |
| 歩掛適用年月 | 2025.08 |
| 労務調整係数 | 1.000-00000　0.0　0 |

| 単　13号 | 壁面取付足場 | | 単位 | 掛m2 | 単位数量 | 1 | 単価 | |
|---|---|---|---|---|---|---|---|---|
| 名称・規格 | | 条件 | 単位 | 数量 | 単価 | 金額 | 摘要 | |
| 足場工 | | 単管足場,必要,標準(1.0) | 掛m2 | 1 | | | 単　45号 | |
| 合計 | | | | | | | | |
| 単価 | | | | | | | 円／掛m2 | |
| | | | | | | | | |

# 1次単価表

| | |
|---|---|
| 単価使用年月 | 2025.08 |
| 歩掛適用年月 | 2025.08 |
| 労務調整係数 | 1.000-00000　0.0　0 |

| 単　14号 | 雨養生シート工 | | 単位 | m2 | 単位数量 | 1 | 単価 | |
|---|---|---|---|---|---|---|---|---|

| 名称・規格 | 条件 | 単位 | 数量 | 単価 | 金額 | 摘要 |
|---|---|---|---|---|---|---|
| 足場工 | 単管足場,不要,標準(1.0) | 掛m2 | 1 | | | 単　46号 |
| 養生シート張工 | | m2 | 1 | | | 単　47号 |
| 合計 | | | | | | |
| 単価 | | | | | | 円／m2 |

# 1次単価表

| | |
|---|---|
| 単価使用年月 | 2025.08 |
| 歩掛適用年月 | 2025.08 |
| 労務調整係数 | 1.000-00000　0.0　0 |

| 単　15号 | ｺﾝｸﾘｰﾄ<br>24-12-25BBorN<br>W/C≦55% | | 単位 | m3 | 単位数量 | 1 | 単価 | |
|---|---|---|---|---|---|---|---|---|

| 名称・規格 | 条件 | 単位 | 数量 | 単価 | 金額 | 摘要 |
|---|---|---|---|---|---|---|
| ｺﾝｸﾘｰﾄ | 無筋･鉄筋構造物,人力打設,24-12-25(20)(高炉),一般養生,無し,全ての費用 | m3 | 1 | | | |
| 合計 | | | | | | |
| 単価 | | | | | | 円／m3 |
| | | | | | | |

# 1次単価表

| | |
|---|---|
| 単価使用年月 | 2025.08 |
| 歩掛適用年月 | 2025.08 |
| 労務調整係数 | 1.000-00000　0.0　0 |

| 単　16号 | 鉄筋<br>D13　150×150 | 鉄筋材料規格・径:SD295 D13 | 単位 | t | 単位数量 | 1 | 単価 | |
|---|---|---|---|---|---|---|---|---|

| 名称・規格 | 条件 | 単位 | 数量 | 単価 | 金額 | 摘要 |
|---|---|---|---|---|---|---|
| 材料費(t) | | t | 1 | | | 単　48号 |
| 合計 | | | | | | |
| 単価 | | | | | | 円／t |
| | | | | | | |

# 1次単価表

| | |
|---|---|
| 単価使用年月 | 2025.08 |
| 歩掛適用年月 | 2025.08 |
| 労務調整係数 | 1.000-00000　0.0　0 |

| 単　17号 | 目地板 | 目地板の種類:瀝青繊維質目地板t=10 | 単位 | m2 | 単位数量 | 1 | 単価 | |
|---|---|---|---|---|---|---|---|---|

| 名称・規格 | 条件 | 単位 | 数量 | 単価 | 金額 | 摘要 |
|---|---|---|---|---|---|---|
| 目地板 | 30m2未満,瀝青繊維質目地板t=10 | m2 | 1 | | | |
| 合計 | | | | | | |
| 単価 | | | | | | 円／m2 |
| | | | | | | |

# 1次単価表

| | |
|---|---|
| 単価使用年月 | 2025.08 |
| 歩掛適用年月 | 2025.08 |
| 労務調整係数 | 1.000-00000　0.0　0 |

| 単　18号 | ｺﾝｸﾘｰﾄ<br>24-12-25BBorN<br>W/C≦55% | | 単位 | m3 | 単位数量 | 1 | 単価 | |
|---|---|---|---|---|---|---|---|---|

| 名称・規格 | 条件 | 単位 | 数量 | 単価 | 金額 | 摘要 |
|---|---|---|---|---|---|---|
| ｺﾝｸﾘｰﾄ | 小型構造物,人力打設,24-12-25(20)(高炉),一般養生,無し,全ての費用 | m3 | 1 | | | |
| 合計 | | | | | | |
| 単価 | | | | | | 円／m3 |
| | | | | | | |

# 1次単価表

| | |
|---|---|
| 単価使用年月 | 2025.08 |
| 歩掛適用年月 | 2025.08 |
| 労務調整係数 | 1.000-00000　0.0　0 |

| 単　19号 | 鉄筋<br>SD345　D13 | 鉄筋材料規格･径:SD345 D13 | 単位 | t | 単位数量 | 1 | 単価 | |
|---|---|---|---|---|---|---|---|---|

| 名称・規格 | 条件 | 単位 | 数量 | 単価 | 金額 | 摘要 |
|---|---|---|---|---|---|---|
| 鉄筋工[市場単価] | SD345 D13,一般構造物,10t未満,無,無,無,無,補正無(鉄筋割合10%未満含む),補正無(一般構造物) | t | 1 | | | 単　49号 |
| 合計 | | | | | | |
| 単価 | | | | | | 円／t |
| | | | | | | |

# 1次単価表

| | |
|---|---|
| 単価使用年月 | 2025.08 |
| 歩掛適用年月 | 2025.08 |
| 労務調整係数 | 1.000-00000　0.0　0 |

| 単　20号 | 型枠 | 型枠の種類:一般型枠 | 単位 | m2 | 単位数量 | 1 | 単価 | |
|---|---|---|---|---|---|---|---|---|

| 名称・規格 | 条件 | 単位 | 数量 | 単価 | 金額 | 摘要 |
|---|---|---|---|---|---|---|
| 型枠 | 一般型枠,小型構造物 | m2 | 1 | | | |
| 合計 | | | | | | |
| 単価 | | | | | | 円／m2 |
| | | | | | | |

# 1次単価表

| | |
|---|---|
| 単価使用年月 | 2025.08 |
| 歩掛適用年月 | 2025.08 |
| 労務調整係数 | 1.000-00000　0.0　0 |

| 単　21号 | 目地板 | 目地板の種類:瀝青繊維質目地板t=10 | 単位 | m2 | 単位数量 | 1 | 単価 | |
|---|---|---|---|---|---|---|---|---|

| 名称・規格 | 条件 | 単位 | 数量 | 単価 | 金額 | 摘要 |
|---|---|---|---|---|---|---|
| 目地板 | 30m2未満,瀝青繊維質目地板t=10 | m2 | 1 | | | |
| 合計 | | | | | | |
| 単価 | | | | | | 円／m2 |
| | | | | | | |

# 1次単価表

| | |
|---|---|
| 単価使用年月 | 2025.08 |
| 歩掛適用年月 | 2025.08 |
| 労務調整係数 | 1.000-00000　0.0　0 |

| 単　22号 | 間詰ｺﾝｸﾘｰﾄ<br>18-8-25BBorN<br>W/C≦60% | | 単位 | m3 | 単位数量 | 1 | 単価 | |
|---|---|---|---|---|---|---|---|---|
| 名称・規格 | | 条件 | 単位 | 数量 | 単価 | 金額 | 摘要 | |
| ｺﾝｸﾘｰﾄ | | 小型構造物,人力打設,18-8-25(高炉),一般養生,無し,全ての費用 | m3 | 1 | | | | |
| 合計 | | | | | | | | |
| 単価 | | | | | | | 円／m3 | |
| | | | | | | | | |

# 1次単価表

| | |
|---|---|
| 単価使用年月 | 2025.08 |
| 歩掛適用年月 | 2025.08 |
| 労務調整係数 | 1.000-00000　0.0　0 |

| 単　23号 | ｺﾝｸﾘｰﾄ<br>18-8-25BBorN<br>W/C≦60% | | 単位 | m3 | 単位数量 | 1 | 単価 | |
|---|---|---|---|---|---|---|---|---|
| 名称・規格 | | 条件 | 単位 | 数量 | 単価 | 金額 | 摘要 | |
| ｺﾝｸﾘｰﾄ | | 小型構造物,人力打設,18-8-25(高炉),一般養生,無し,全ての費用 | m3 | 1 | | | | |
| 合計 | | | | | | | | |
| 単価 | | | | | | | 円／m3 | |
| | | | | | | | | |

# 1次単価表

| | |
|---|---|
| 単価使用年月 | 2025.08 |
| 歩掛適用年月 | 2025.08 |
| 労務調整係数 | 1.000-00000　0.0　0 |

| 単　24号 | 鉄筋<br>D-10 | | 単位 | t | 単位数量 | 1 | 単価 | |
|---|---|---|---|---|---|---|---|---|

| 名称・規格 | 条件 | 単位 | 数量 | 単価 | 金額 | 摘要 |
|---|---|---|---|---|---|---|
| 材料費(t) | | t | 1 | | | 単　50号 |
| 合計 | | | | | | |
| 単価 | | | | | | 円／t |
| | | | | | | |

# 1次単価表

| | |
|---|---|
| 単価使用年月 | 2025.08 |
| 歩掛適用年月 | 2025.08 |
| 労務調整係数 | 1.000-00000　0.0　0 |

| 単　25号 | 型枠 | 型枠の種類:一般型枠 | 単位 | m2 | 単位数量 | 1 | 単価 | |
|---|---|---|---|---|---|---|---|---|

| 名称・規格 | 条件 | 単位 | 数量 | 単価 | 金額 | 摘要 |
|---|---|---|---|---|---|---|
| 型枠 | 一般型枠,小型構造物 | m2 | 1 | | | |
| 合計 | | | | | | |
| 単価 | | | | | | 円／m2 |
| | | | | | | |

# 1次単価表

| | |
|---|---|
| 単価使用年月 | 2025.08 |
| 歩掛適用年月 | 2025.08 |
| 労務調整係数 | 1.000-00000　0.0　0 |

| 単　26号 | 目地板 | 目地板の種類:瀝青繊維質目地板t=10 | 単位 | m2 | 単位数量 | 1 | 単価 | |
|---|---|---|---|---|---|---|---|---|

| 名称・規格 | 条件 | 単位 | 数量 | 単価 | 金額 | 摘要 |
|---|---|---|---|---|---|---|
| 目地板 | 30m2未満,瀝青繊維質目地板t=10 | m2 | 1 | | | |
| 合計 | | | | | | |
| 単価 | | | | | | 円／m2 |
| | | | | | | |

# 1次単価表

| | |
|---|---|
| 単価使用年月 | 2025.08 |
| 歩掛適用年月 | 2025.08 |
| 労務調整係数 | 1.000-00000　0.0　0 |

| 単　27号 | 排水砕石 | | 単位 | m3 | 単位数量 | 1 | 単価 | |
|---|---|---|---|---|---|---|---|---|

| 名称・規格 | 条件 | 単位 | 数量 | 単価 | 金額 | 摘要 |
|---|---|---|---|---|---|---|
| ｸﾗｯｼｬｰﾗﾝ C-40 | | m3 | 1 | | | |
| 合計 | | | | | | |
| 単価 | | | | | | 円／m3 |
| | | | | | | |

# 1次単価表

| | |
|---|---|
| 単価使用年月 | 2025.08 |
| 歩掛適用年月 | 2025.08 |
| 労務調整係数 | 1.000-00000　0.0　0 |

| 単　28号 | ｺﾝｸﾘｰﾄ<br>18-8-25BBorN<br>W/C≦60% | | 単位 | m3 | 単位数量 | 1 | 単価 | |
|---|---|---|---|---|---|---|---|---|
| 名称・規格 | | 条件 | 単位 | 数量 | 単価 | 金額 | 摘要 | |
| ｺﾝｸﾘｰﾄ | | 小型構造物,人力打設,18-8-25(高炉),一般養生,無し,全ての費用 | m3 | 1 | | | | |
| 合計 | | | | | | | | |
| 単価 | | | | | | | 円／m3 | |
| | | | | | | | | |

# 1次単価表

| | |
|---|---|
| 単価使用年月 | 2025.08 |
| 歩掛適用年月 | 2025.08 |
| 労務調整係数 | 1.000-00000　0.0　0 |

| 単　29号 | 型枠 | 型枠の種類:一般型枠 | 単位 | m2 | 単位数量 | 1 | 単価 | |
|---|---|---|---|---|---|---|---|---|
| 名称・規格 | | 条件 | 単位 | 数量 | 単価 | 金額 | 摘要 | |
| 型枠 | | 一般型枠,小型構造物 | m2 | 1 | | | | |
| 合計 | | | | | | | | |
| 単価 | | | | | | | 円／m2 | |
| | | | | | | | | |

# 1次単価表

| | |
|---|---|
| 単価使用年月 | 2025.08 |
| 歩掛適用年月 | 2025.08 |
| 労務調整係数 | 1.000-00000　0.0　0 |

| 単　30号 | 目地板 | 目地板の種類:瀝青繊維質目地板t=10 | 単位 | m2 | 単位数量 | 1 | 単価 | |
|---|---|---|---|---|---|---|---|---|

| 名称・規格 | 条件 | 単位 | 数量 | 単価 | 金額 | 摘要 |
|---|---|---|---|---|---|---|
| 目地板 | 30m2未満,瀝青繊維質目地板t=10 | m2 | 1 | | | |
| 合計 | | | | | | |
| 単価 | | | | | | 円／m2 |
| | | | | | | |

# 1次単価表

| | |
|---|---|
| 単価使用年月 | 2025.08 |
| 歩掛適用年月 | 2025.08 |
| 労務調整係数 | 1.000-00000　0.0　0 |

| 単　31号 | 暗渠排水材 | | 単位 | m | 単位数量 | 1 | 単価 | |
|---|---|---|---|---|---|---|---|---|

| 名称・規格 | 条件 | 単位 | 数量 | 単価 | 金額 | 摘要 |
|---|---|---|---|---|---|---|
| 材料費(m) | | m | 1 | | | 単　51号<br>暫定単価 |
| 合計 | | | | | | |
| 単価 | | | | | | 円／m |
| | | | | | | |

# １次単価表

| | |
|---|---|
| 単価使用年月 | 2025.08 |
| 歩掛適用年月 | 2025.08 |
| 労務調整係数 | 1.000-00000　0.0　0 |

| 単　32号 | 排水管　VP-100 | | 単位 | m | 単位数量 | 1 | 単価 | |
|---|---|---|---|---|---|---|---|---|
| 名称・規格 | | 条件 | 単位 | 数量 | 単価 | 金額 | 摘要 | |
| 硬質塩化ﾋﾞﾆﾙ管(一般管)<br>VP-100 | | | m | 1 | | | | |
| 合計 | | | | | | | | |
| 単価 | | | | | | | 円／m | |
| | | | | | | | | |

# １次単価表

| | |
|---|---|
| 単価使用年月 | 2025.08 |
| 歩掛適用年月 | 2025.08 |
| 労務調整係数 | 1.000-00000　0.0　0 |

| 単　33号 | ボイド管 | | 単位 | m | 単位数量 | 1 | 単価 | |
|---|---|---|---|---|---|---|---|---|
| 名称・規格 | | 条件 | 単位 | 数量 | 単価 | 金額 | 摘要 | |
| 材料費(m) | | | m | 1 | | | 単　52号 | |
| 合計 | | | | | | | | |
| 単価 | | | | | | | 円／m | |
| | | | | | | | | |

# 1次単価表

| | |
|---|---|
| 単価使用年月 | 2025.08 |
| 歩掛適用年月 | 2025.08 |
| 労務調整係数 | 1.000-00000　0.0　0 |

| 単　34号 | 防護柵撤去(ｶﾞｰﾄﾞﾚｰﾙ) | | 単位 | m | 単位数量 | 1 | 単価 | |
|---|---|---|---|---|---|---|---|---|
| 名称・規格 | | 条件 | 単位 | 数量 | 単価 | 金額 | 摘要 | |
| 防護柵撤去工(ｶﾞｰﾄﾞﾚｰﾙ撤去工) | | ｺﾝｸﾘｰﾄ建込・標準型,Gr-C-2B,無,無 | m | 1 | | | 単　53号 | |
| 合計 | | | | | | | | |
| 単価 | | | | | | | 円／m | |
| | | | | | | | | |

# 1次単価表

| | |
|---|---|
| 単価使用年月 | 2025.08 |
| 歩掛適用年月 | 2025.08 |
| 労務調整係数 | 1.000-00000　0.0　0 |

| 単　35号 | ｶﾞｰﾄﾞﾚｰﾙ | ｶﾞｰﾄﾞﾚｰﾙ規格(標準型・Co用):塗装品 Gr-C-2B,施工規模:100m以上,曲線部補正:無 | 単位 | m | 単位数量 | 1 | 単価 | |
|---|---|---|---|---|---|---|---|---|
| 名称・規格 | | 条件 | 単位 | 数量 | 単価 | 金額 | 摘要 | |
| 防護柵設置工(ｶﾞｰﾄﾞﾚｰﾙ設置工) | | ｺﾝｸﾘｰﾄ建込,Gr-C-2B 塗装品,100m以上(標準),無,無,無,加算無し | m | 1 | | | 単　54号 | |
| 合計 | | | | | | | | |
| 単価 | | | | | | | 円／m | |
| | | | | | | | | |

# １次単価表

| | |
|---|---|
| 単価使用年月 | 2025.08 |
| 歩掛適用年月 | 2025.08 |
| 労務調整係数 | 1.000-00000　0.0　0 |

| 単　36号 | 土のう | 大型土のう規格：φ110×108 | 単位 | 袋 | 単位数量 | 1 | 単価 | |
|---|---|---|---|---|---|---|---|---|

| 名称・規格 | 条件 | 単位 | 数量 | 単価 | 金額 | 摘要 |
|---|---|---|---|---|---|---|
| 大型土のう工 | 製作･設置,流用土,5m以下,-3m<=H<=2m | 袋 | 1 | | | 単　55号 |
| 合計 | | | | | | |
| 単価 | | | | | | 円／袋 |
| | | | | | | |

# １次単価表

| | |
|---|---|
| 単価使用年月 | 2025.08 |
| 歩掛適用年月 | 2025.08 |
| 労務調整係数 | 1.000-00000　0.0　0 |

| 単　37号 | 交通誘導警備員B | | 単位 | 人日 | 単位数量 | 1 | 単価 | |
|---|---|---|---|---|---|---|---|---|

| 名称・規格 | 条件 | 単位 | 数量 | 単価 | 金額 | 摘要 |
|---|---|---|---|---|---|---|
| 交通誘導警備員B | | 人日 | 1 | | | 単　56号 |
| 合計 | | | | | | |
| 単価 | | | | | | 円／人日 |
| | | | | | | |

# ２次単価表

| | |
|---|---|
| 単価使用年月 | 2025.08 |
| 歩掛適用年月 | 2025.08 |
| 労務調整係数 | 1.000-00000　0.0　0 |

| 単　38号 | ウレタン発砲機<br>標準吐出量　16kg/min | | 単位 | 日 | 単位数量 | 1 | 単価 | |
|---|---|---|---|---|---|---|---|---|
| 名称・規格 | | 条件 | 単位 | 数量 | 単価 | 金額 | 摘要 | |
| ウレタン発砲期（損料）<br>原料タンク・流量計 | | | 日 | 1 | | | | |
| 合計 | | | | | | | | |
| 単価 | | | | | | | 円／日 | |
| | | | | | | | | |

# ２次単価表

| | |
|---|---|
| 単価使用年月 | 2025.08 |
| 歩掛適用年月 | 2025.08 |
| 労務調整係数 | 1.000-00000　0.0　0 |

| 単　39号 | 空気圧縮機<br>供給量400L/min　3.7KW | | 単位 | 日 | 単位数量 | 1 | 単価 | |
|---|---|---|---|---|---|---|---|---|
| 名称・規格 | | 条件 | 単位 | 数量 | 単価 | 金額 | 摘要 | |
| 空気圧縮機（損料）<br>3.7KW | | | 日 | 1 | | | | |
| 合計 | | | | | | | | |
| 単価 | | | | | | | 円／日 | |
| | | | | | | | | |

# ２次単価表

| | |
|---|---|
| 単価使用年月 | 2025.08 |
| 歩掛適用年月 | 2025.08 |
| 労務調整係数 | 1.000-00000　0.0　0 |

| 単　40号 | 発動発電機<br>60KVAﾃﾞｨｰｾﾞﾙ | | 単位 | 日 | 単位数量 | 1 | 単価 | |
|---|---|---|---|---|---|---|---|---|
| 名称・規格 | | 条件 | 単位 | 数量 | 単価 | 金額 | 摘要 | |
| 発動発電機[ﾃﾞｨｰｾﾞﾙｴﾝｼﾞﾝ駆動]<br>60kVA | | | 日 | 1 | | | | |
| 軽油 | | | L | 66.4 | | | | |
| 合計 | | | | | | | | |
| 単価 | | | | | | | 円／日 | |

# ２次単価表

| | |
|---|---|
| 単価使用年月 | 2025.08 |
| 歩掛適用年月 | 2025.08 |
| 労務調整係数 | 1.000-00000　0.0　0 |

| 単　41号 | ﾄﾗｯｸ　4t<br>500kgﾊﾟﾜｰｹﾞｰﾄ付 | | 単位 | 日 | 単位数量 | 1 | 単価 | |
|---|---|---|---|---|---|---|---|---|
| 名称・規格 | | 条件 | 単位 | 数量 | 単価 | 金額 | 摘要 | |
| 4tﾄﾗｯｸ（損料）<br>500kgﾊﾟﾜｰｹﾞｰﾄ付　ｳｨﾝｸﾞ式幌付 | | | 日 | 1 | | | | |
| 合計 | | | | | | | | |
| 単価 | | | | | | | 円／日 | |
| | | | | | | | | |

# ２次単価表

| | |
|---|---|
| 単価使用年月 | 2025.08 |
| 歩掛適用年月 | 2025.08 |
| 労務調整係数 | 1.000-00000　0.0　0 |

| 単　42号 | 材料費<br>発砲ｳﾚﾀﾝ | | 単位 | m3 | 単位数量 | 1 | 単価 | |
|---|---|---|---|---|---|---|---|---|

| 名称・規格 | 条件 | 単位 | 数量 | 単価 | 金額 | 摘要 |
|---|---|---|---|---|---|---|
| 材料費(m3) | | m3 | 1 | | | 単　57号 |
| 合計 | | | | | | |
| 単価 | | | | | | 円／m3 |
| | | | | | | |

# ２次単価表

| | |
|---|---|
| 単価使用年月 | 2025.08 |
| 歩掛適用年月 | 2025.08 |
| 労務調整係数 | 1.000-00000　0.0　0 |

| 単　43号 | 場所打杭工<br>(ﾀﾞｳﾝｻﾞﾎｰﾙﾊﾝﾏ工) | B工法(大口径ﾎﾞｰﾘﾝｸﾞﾏｼﾝ工法),ﾓﾙﾀﾙ杭(H形鋼),283mm,本設(目的)物の場合,0m/本,0m/本,3.98m/本,0m/本,8. | 単位 | 本 | 単位数量 | 1 | 単価 | |
|---|---|---|---|---|---|---|---|---|

| 名称・規格 | 条件 | 単位 | 数量 | 単価 | 金額 | 摘要 |
|---|---|---|---|---|---|---|
| 土木一般世話役 | | 人 | 0.6 | | | |
| とび工 | | 人 | 0.6 | | | |
| 特殊作業員 | | 人 | 0.6 | | | |
| 普通作業員 | | 人 | 1.2 | | | |
| ﾓﾙﾀﾙ<br>1:3 高炉 | | m3 | 0.553 | | | |
| H形鋼<br>H-200*200*8*12　溶融亜鉛メッキ仕上げ | | t | 0.425 | | | |
| 大口径ﾎﾞｰﾘﾝｸﾞﾏｼﾝ運転 | ﾓﾙﾀﾙ杭(H形鋼),283mm,0m/本,0m/本,3.98m/本,0m/本 | 日 | 0.6 | | | 単　58号 |
| ﾀﾞｳﾝｻﾞﾎｰﾙﾊﾝﾏ運転 | ﾓﾙﾀﾙ杭(H形鋼),283mm | 日 | 0.6 | | | 単　59号 |
| 空気圧縮機運転 | | 日 | 1.2 | | | 単　60号 |
| 諸雑費(率+まるめ) | | 式 | 1 | | | |
| 合計 | | | | | | |
| 単価 | | | | | | 円／本 |

# ２次単価表

| | |
|---|---|
| 単価使用年月 | 2025.08 |
| 歩掛適用年月 | 2025.08 |
| 労務調整係数 | 1.000-00000　0.0　0 |

| 単　44号 | ﾀｲﾛｯﾄﾞ・腹起し設置 | 標準(1.0) | 単位 | t | 単位数量 | 10 | 単価 | |
|---|---|---|---|---|---|---|---|---|

| 名称・規格 | 条件 | 単位 | 数量 | 単価 | 金額 | 摘要 |
|---|---|---|---|---|---|---|
| 土木一般世話役 | | 人 | 4.9 | | | |
| とび工 | | 人 | 9.9 | | | |
| 溶接工 | | 人 | 4.9 | | | |
| 普通作業員 | | 人 | 4.9 | | | |
| ﾗﾌﾃﾚｰﾝｸﾚｰﾝ[油圧伸縮ｼﾞﾌﾞ型]<br>25t吊 | | 日 | 4.9 | | | |
| 諸雑費(率+まるめ) | | 式 | 1 | | | |
| 合計 | | | | | | |
| 単価 | | | | | | 円／t |
| | | | | | | |
| | | | | | | |
| | | | | | | |
| | | | | | | |

# ２次単価表

| | |
|---|---|
| 単価使用年月 | 2025.08 |
| 歩掛適用年月 | 2025.08 |
| 労務調整係数 | 1.000-00000　0.0　0 |

| 単　45号 | 足場工 | 単管足場,必要,標準(1.0) | 単位 | 掛m2 | 単位数量 | 100 | 単価 | |
|---|---|---|---|---|---|---|---|---|

| 名称・規格 | 条件 | 単位 | 数量 | 単価 | 金額 | 摘要 |
|---|---|---|---|---|---|---|
| 土木一般世話役 | | 人 | 1.9 | | | |
| とび工 | | 人 | 8.4 | | | |
| 普通作業員 | | 人 | 1.8 | | | |
| ﾗﾌﾃﾚｰﾝｸﾚｰﾝ[油圧伸縮ｼﾞﾌﾞ型]<br>25t吊 | | 日 | 0.8 | | | |
| 諸雑費(率+まるめ) | | 式 | 1 | | | |
| 合計 | | | | | | |
| 単価 | | | | | | 円／掛m2 |
| | | | | | | |
| | | | | | | |
| | | | | | | |
| | | | | | | |
| | | | | | | |

# ２次単価表

| | |
|---|---|
| 単価使用年月 | 2025.08 |
| 歩掛適用年月 | 2025.08 |
| 労務調整係数 | 1.000-00000　0.0　0 |

| 単　46号 | 足場工 | 単管足場,不要,標準(1.0) | 単位 | 掛m2 | 単位数量 | 100 | 単価 | |
|---|---|---|---|---|---|---|---|---|

| 名称・規格 | 条件 | 単位 | 数量 | 単価 | 金額 | 摘要 |
|---|---|---|---|---|---|---|
| 土木一般世話役 | | 人 | 1.9 | | | |
| とび工 | | 人 | 6.9 | | | |
| 普通作業員 | | 人 | 1.8 | | | |
| ﾗﾌﾃﾚｰﾝｸﾚｰﾝ[油圧伸縮ｼﾞﾌﾞ型]<br>25t吊 | | 日 | 0.8 | | | |
| 諸雑費(率+まるめ) | | 式 | 1 | | | |
| 合計 | | | | | | |
| 単価 | | | | | | 円／掛m2 |
| | | | | | | |
| | | | | | | |
| | | | | | | |
| | | | | | | |
| | | | | | | |

# ２次単価表

| | |
|---|---|
| 単価使用年月 | 2025.08 |
| 歩掛適用年月 | 2025.08 |
| 労務調整係数 | 1.000-00000　0.0　0 |

| 単　47号 | 養生シート張工 | | 単位 | m2 | 単位数量 | 1 | 単価 | |
|---|---|---|---|---|---|---|---|---|

| 名称・規格 | 条件 | 単位 | 数量 | 単価 | 金額 | 摘要 |
|---|---|---|---|---|---|---|
| とび工 | | 人 | 0.022 | | | |
| 材料費(m2) | | m2 | 1.1 | | | 単　61号<br>JIS1種 |
| 諸雑費(率) | | 式 | 1 | | | 労務費　15% |
| 合計 | | | | | | |
| 単価 | | | | | | 円／m2 |
| | | | | | | |
| | | | | | | |
| | | | | | | |
| | | | | | | |
| | | | | | | |
| | | | | | | |
| | | | | | | |

# ２次単価表

| | |
|---|---|
| 単価使用年月 | 2025.08 |
| 歩掛適用年月 | 2025.08 |
| 労務調整係数 | 1.000-00000　0.0　0 |

| 単　48号 | 材料費(t) | | 単位 | t | 単位数量 | 1 | 単価 | |
|---|---|---|---|---|---|---|---|---|

| 名称・規格 | 条件 | 単位 | 数量 | 単価 | 金額 | 摘要 |
|---|---|---|---|---|---|---|
| 材料費<br>溶接金網　D13　150*150 | | t | 1 | | | |
| 合計 | | | | | | |
| 単価 | | | | | | 円／t |
| | | | | | | |

# ２次単価表

| | |
|---|---|
| 単価使用年月 | 2025.08 |
| 歩掛適用年月 | 2025.08 |
| 労務調整係数 | 1.000-00000　0.0　0 |

| 単　49号 | 鉄筋工[市場単価] | SD345 D13,一般構造物,10t未満,無,無,無,無,補正無(鉄筋割合10%未満含む),補正無(一般構造物) | 単位 | t | 単位数量 | 1 | 単価 | |
|---|---|---|---|---|---|---|---|---|

| 名称・規格 | 条件 | 単位 | 数量 | 単価 | 金額 | 摘要 |
|---|---|---|---|---|---|---|
| 鉄筋ｺﾝｸﾘｰﾄ用棒鋼<br>SD345 D13 | | t | 1.03 | | | |
| 鉄筋工<br>加工･組立共 一般構造物 | | t | 1 | | | |
| 諸雑費(まるめ) | | 式 | 1 | | | |
| 合計 | | | | | | |
| 単価 | | | | | | 円／t |
| | | | | | | |
| | | | | | | |
| | | | | | | |
| | | | | | | |
| | | | | | | |
| | | | | | | |
| | | | | | | |

# ２次単価表

| | |
|---|---|
| 単価使用年月 | 2025.08 |
| 歩掛適用年月 | 2025.08 |
| 労務調整係数 | 1.000-00000　0.0　0 |

| 単　50号 | 材料費(t) | | 単位 | t | 単位数量 | 1 | 単価 | |
|---|---|---|---|---|---|---|---|---|

| 名称・規格 | 条件 | 単位 | 数量 | 単価 | 金額 | 摘要 |
|---|---|---|---|---|---|---|
| 材料費<br>溶接金網　D10　150*150 | | t | 1 | | | |
| 合計 | | | | | | |
| 単価 | | | | | | 円／t |
| | | | | | | |

# ２次単価表

| | |
|---|---|
| 単価使用年月 | 2025.08 |
| 歩掛適用年月 | 2025.08 |
| 労務調整係数 | 1.000-00000　0.0　0 |

| 単　51号 | 材料費(m) | | 単位 | m | 単位数量 | 1 | 単価 | |
|---|---|---|---|---|---|---|---|---|

| 名称・規格 | 条件 | 単位 | 数量 | 単価 | 金額 | 摘要 |
|---|---|---|---|---|---|---|
| 材料費<br>暗渠排水材 | | m | 1 | | | 暫定単価 |
| 合計 | | | | | | |
| 単価 | | | | | | 円／m |
| | | | | | | |

# ２次単価表

| | |
|---|---|
| 単価使用年月 | 2025.08 |
| 歩掛適用年月 | 2025.08 |
| 労務調整係数 | 1.000-00000　0.0　0 |

| 単　52号 | 材料費(m) | | 単位 | m | 単位数量 | 1 | 単価 | |
|---|---|---|---|---|---|---|---|---|

| 名称・規格 | 条件 | 単位 | 数量 | 単価 | 金額 | 摘要 |
|---|---|---|---|---|---|---|
| 材料費<br>ボイド管 | | m | 1 | | | |
| 合計 | | | | | | |
| 単価 | | | | | | 円／m |
| | | | | | | |

# ２次単価表

| | |
|---|---|
| 単価使用年月 | 2025.08 |
| 歩掛適用年月 | 2025.08 |
| 労務調整係数 | 1.000-00000　0.0　0 |

| 単　53号 | 防護柵撤去工(ｶﾞｰﾄﾞﾚｰﾙ撤去工) | ｺﾝｸﾘｰﾄ建込・標準型,Gr-C-2B,無,無 | 単位 | m | 単位数量 | 1 | 単価 | |
|---|---|---|---|---|---|---|---|---|

| 名称・規格 | 条件 | 単位 | 数量 | 単価 | 金額 | 摘要 |
|---|---|---|---|---|---|---|
| ｶﾞｰﾄﾞﾚｰﾙ撤去工 CO建込用<br>Gr-A､B､C-2B | | m | 1 | | | |
| 諸雑費(まるめ) | | 式 | 1 | | | |
| 合計 | | | | | | |
| 単価 | | | | | | 円／m |

# ２次単価表

| | |
|---|---|
| 単価使用年月 | 2025.08 |
| 歩掛適用年月 | 2025.08 |
| 労務調整係数 | 1.000-00000　0.0　0 |

| 単　54号 | 防護柵設置工(ｶﾞｰﾄﾞﾚｰﾙ設置工) | ｺﾝｸﾘｰﾄ建込,Gr-C-2B 塗装品,100m以上(標準),無,無,無,加算無し | 単位 | m | 単位数量 | 1 | 単価 | |
|---|---|---|---|---|---|---|---|---|

| 名称・規格 | 条件 | 単位 | 数量 | 単価 | 金額 | 摘要 |
|---|---|---|---|---|---|---|
| ｶﾞｰﾄﾞﾚｰﾙ設置工 CO建込用<br>Gr-C-2B 塗装 | | m | 1 | | | |
| 諸雑費(まるめ) | | 式 | 1 | | | |
| 合計 | | | | | | |
| 単価 | | | | | | 円／m |

# ２次単価表

| | |
|---|---|
| 単価使用年月 | 2025.08 |
| 歩掛適用年月 | 2025.08 |
| 労務調整係数 | 1.000-00000　0.0　0 |

| 単　55号 | 大型土のう工 | 製作･設置,流用土,5m以下,-3m<=H<=2m | 単位 | 袋 | 単位数量 | 10 | 単価 | |
|---|---|---|---|---|---|---|---|---|

| 名称・規格 | 条件 | 単位 | 数量 | 単価 | 金額 | 摘要 |
|---|---|---|---|---|---|---|
| 土木一般世話役 | | 人 | 0.294 | | | |
| 特殊作業員 | | 人 | 0.294 | | | |
| 普通作業員 | | 人 | 0.294 | | | |
| 大型土のう袋材<br>H=1.08m W=1.1m | | 袋 | 10 | | | |
| ﾊﾞｯｸﾎｳ(ｸﾛｰﾗ型)運転 | 製作･設置,5m以下,-3m<=H<=2m | 日 | 0.294 | | | 単　62号 |
| 諸雑費(率+まるめ) | | 式 | 1 | | | |
| 合計 | | | | | | |
| 単価 | | | | | | 円／袋 |
| | | | | | | |
| | | | | | | |
| | | | | | | |
| | | | | | | |

# ２次単価表

| | |
|---|---|
| 単価使用年月 | 2025.08 |
| 歩掛適用年月 | 2025.08 |
| 労務調整係数 | 1.000-00000　0.0　0 |

| 単　56号 | 交通誘導警備員B | | 単位 | 人日 | 単位数量 | 1 | 単価 | |
|---|---|---|---|---|---|---|---|---|

| 名称・規格 | 条件 | 単位 | 数量 | 単価 | 金額 | 摘要 |
|---|---|---|---|---|---|---|
| 交通誘導警備員B | | 人 | 1 | | | |
| 諸雑費(まるめ) | | 式 | 1 | | | |
| 合計 | | | | | | |
| 単価 | | | | | | 円／人日 |

# 3次単価表

| | |
|---|---|
| 単価使用年月 | 2025.08 |
| 歩掛適用年月 | 2025.08 |
| 労務調整係数 | 1.000-00000　0.0　0 |

| 単　57号 | 材料費(m3) | | 単位 | m3 | 単位数量 | 1 | 単価 | |
|---|---|---|---|---|---|---|---|---|

| 名称・規格 | 条件 | 単位 | 数量 | 単価 | 金額 | 摘要 |
|---|---|---|---|---|---|---|
| 材料費<br>発泡ｳﾚﾀﾝ樹脂 | | m3 | 1 | | | |
| 合計 | | | | | | |
| 単価 | | | | | | 円／m3 |
| | | | | | | |

# 3次単価表

| | |
|---|---|
| 単価使用年月 | 2025.08 |
| 歩掛適用年月 | 2025.08 |
| 労務調整係数 | 1.000-00000　0.0　0 |

| 単　58号 | 大口径ﾎﾞｰﾘﾝｸﾞﾏｼﾝ運転 | ﾓﾙﾀﾙ杭(H形鋼),283mm,0m/本,0m/本,<br>3.98m/本,0m/本 | 単位 | 日 | 単位数量 | 1 | 単価 | |
|---|---|---|---|---|---|---|---|---|

| 名称・規格 | 条件 | 単位 | 数量 | 単価 | 金額 | 摘要 |
|---|---|---|---|---|---|---|
| ﾎﾞｰﾘﾝｸﾞﾏｼﾝ[大口径]<br>19.0kW級 | 機械条件:供用　持込 | 供用日 | 1.29 | | | |
| 諸雑費(まるめ) | | 式 | 1 | | | |
| 合計 | | | | | | |
| 単価 | | | | | | 円／日 |

# 3次単価表

| | |
|---|---|
| 単価使用年月 | 2025.08 |
| 歩掛適用年月 | 2025.08 |
| 労務調整係数 | 1.000-00000　0.0　0 |

| 単　59号 | ﾀﾞｳﾝｻﾞﾎｰﾙﾊﾝﾏ運転 | ﾓﾙﾀﾙ杭(H形鋼),283mm | 単位 | 日 | 単位数量 | 1 | 単価 | |
|---|---|---|---|---|---|---|---|---|

| 名称・規格 | 条件 | 単位 | 数量 | 単価 | 金額 | 摘要 |
|---|---|---|---|---|---|---|
| ﾀﾞｳﾝｻﾞﾎｰﾙﾊﾝﾏ[空圧式]<br>掘削孔径φ382～457mm | 機械条件:供用　持込 | 供用日 | 1.38 | | | |
| 諸雑費(まるめ) | | 式 | 1 | | | |
| 合計 | | | | | | |
| 単価 | | | | | | 円／日 |

# ３次単価表

| | |
|---|---|
| 単価使用年月 | 2025.08 |
| 歩掛適用年月 | 2025.08 |
| 労務調整係数 | 1.000-00000　0.0　0 |

| 単　60号 | 空気圧縮機運転 | | 単位 | 日 | 単位数量 | 1 | 単価 | |
|---|---|---|---|---|---|---|---|---|

| 名称・規格 | 条件 | 単位 | 数量 | 単価 | 金額 | 摘要 |
|---|---|---|---|---|---|---|
| 軽油 | | L | 114 | | | |
| 空気圧縮機[可搬式･ｴﾝｼﾞﾝ駆動]<br>ｽｸﾘｭ型 吐出量18～19m3/min | | 日 | 1.33 | | | |
| 諸雑費(まるめ) | | 式 | 1 | | | |
| 合計 | | | | | | |
| 単価 | | | | | | 円／日 |
| | | | | | | |
| | | | | | | |
| | | | | | | |
| | | | | | | |
| | | | | | | |
| | | | | | | |
| | | | | | | |

# ３次単価表

| | |
|---|---|
| 単価使用年月 | 2025.08 |
| 歩掛適用年月 | 2025.08 |
| 労務調整係数 | 1.000-00000　0.0　0 |

| 単　61号 | 材料費(m2) | | 単位 | m2 | 単位数量 | 1 | 単価 | |
|---|---|---|---|---|---|---|---|---|

| 名称・規格 | 条件 | 単位 | 数量 | 単価 | 金額 | 摘要 |
|---|---|---|---|---|---|---|
| 材料費<br>養生ｼｰﾄ | | m2 | 1 | | | |
| 合計 | | | | | | |
| 単価 | | | | | | 円／m2 |
| | | | | | | |

# 3次単価表

| | |
|---|---|
| 単価使用年月 | 2025.08 |
| 歩掛適用年月 | 2025.08 |
| 労務調整係数 | 1.000-00000　0.0　0 |

| 単　62号 | ﾊﾞｯｸﾎｳ(ｸﾛｰﾗ型)運転 | 製作・設置,5m以下,-3m<=H<=2m | 単位 | 日 | 単位数量 | 1 | 単価 | |
|---|---|---|---|---|---|---|---|---|

| 名称・規格 | 条件 | 単位 | 数量 | 単価 | 金額 | 摘要 |
|---|---|---|---|---|---|---|
| 運転手(特殊) | | 人 | 1 | | | |
| 軽油 | | L | 63 | | | |
| ﾊﾞｯｸﾎｳ(ｸﾛｰﾗ)後方超小旋回ｸﾚｰﾝ 山積0.45m3(平積0.35m3)吊2.9t | | 日 | 1.28 | | | |
| 諸雑費(まるめ) | | 式 | 1 | | | |
| 合計 | | | | | | |
| 単価 | | | | | | 円／日 |
| | | | | | | |
| | | | | | | |
| | | | | | | |
| | | | | | | |
| | | | | | | |
| | | | | | | |

# 機労材集計リスト（機械）

| 工事名 | Ｒ７三土　丸亀三好線　東・東山　道路改良工事 | | | | | |
|---|---|---|---|---|---|---|
| 単価コード | 名　称 | 規　格 | 単位 | 数量 | 金額 | 摘要 |
| L001005006 | ﾌﾞﾙﾄﾞｰｻﾞ[湿地] | 7t級 | 日 | 0.058 | 423 | |
| L001010011 | ﾊﾞｯｸﾎｳ(ｸﾛｰﾗ)[後方超小旋回型] | 山積0.28m3(平積0.2m3) | 日 | 1.701 | 10,327 | |
| L001010013 | ﾊﾞｯｸﾎｳ(ｸﾛｰﾗ)後方超小旋回ｸﾚｰﾝ | 山積0.45m3(平積0.35m3)吊2.9t | 日 | 0.15 | 1,168 | |
| L001070002 | 振動ﾛｰﾗ(舗装用)[ﾊﾝﾄﾞｶﾞｲﾄﾞ式] | 運転質量0.8～1.1t | 日 | 0.997 | 1,944 | |
| L001070011 | 振動ﾛｰﾗ(舗装用)[搭乗･ｺﾝﾊﾞｲﾝﾄﾞ式] | 運転質量3～4t | 日 | 2.726 | 11,586 | |
| L001071001 | 振動ﾛｰﾗ(土工用)ﾌﾗｯﾄ･ｼﾝｸﾞﾙﾄﾞﾗﾑ型 | 運転質量11～12t | 日 | 0.027 | 315 | |
| L001090007 | 空気圧縮機[可搬式･ｴﾝｼﾞﾝ駆動] | ｽｸﾘｭ型 吐出量18～19m3/min | 日 | 41.496 | 327,403 | |
| L001110011 | 発動発電機[ﾃﾞｨｰｾﾞﾙｴﾝｼﾞﾝ駆動] | 60kVA | 日 | 4.881 | 13,473 | |
| L001130006 | ﾗﾌﾃﾚｰﾝｸﾚｰﾝ[油圧伸縮ｼﾞﾌﾞ型] | 25t吊 | 日 | 11.591 | 528,465 | |
| M000202015 | ﾊﾞｯｸﾎｳ(ｸﾛｰﾗ)[標準] | 排ｶﾞｽ型(第2次) 山積0.28m3 | 供用日 | 4.292 | 32,270 | |
| M000202142 | ﾊﾞｯｸﾎｳ(ｸﾛｰﾗ型)[標準型] | 排出ｶﾞｽ対策型(2014年規制) 山積0.8m3 | 供用日 | 0.427 | 9,189 | |
| M000301005 | ﾀﾞﾝﾌﾟﾄﾗｯｸ[ｵﾝﾛｰﾄﾞ･ﾃﾞｨｰｾﾞﾙ] | 10t積級 | 供用日 | 5.289 | 110,250 | |
| M000601008 | ﾎﾞｰﾘﾝｸﾞﾏｼﾝ[大口径] | 19.0kW級 | 供用日 | 20.124 | 241,488 | |
| M000602005 | ﾀﾞｳﾝｻﾞﾎｰﾙﾊﾝﾏ[空圧式] | 掘削孔径φ382～457mm | 供用日 | 21.528 | 273,405 | |
| | 合計額 | | | | 1,561,706 | |
| | | | | | | |
| | | | | | | |

# 見積単価一覧表

| 工事名 | Ｒ７三土　丸亀三好線　東・東山　道路改良工事 | | | |
|---|---|---|---|---|
| 名称 | 規格 | 単位 | 単価 | 備考 |
| 壁面材 | 500*1985*60 | 枚 | 16,600 | |
| 壁面材 | 500*1950*60 | 枚 | 21,100 | |
| 壁面材 | 500*1414*60 | 枚 | 21,100 | |
| 壁面材 | 500*1285*60 | 枚 | 21,100 | |
| 壁面材取付金具　ＴＺクリップ | 4set／枚 | set | 860 | |
| 防水パッキング | 13*30（通し） | m | 700 | |
| 下端パッキング | 10*50（通し） | m | 810 | |
| ウレタンパッキング | 10*10（通し） | m | 180 | |
| 高さ調整パッキング | 20*20（通し） | m | 240 | |
| H鋼支柱　溶融亜鉛メッキ仕上げ | H-200*200*8*12 | kg | 270 | |
| 天端プレート　溶融亜鉛メッキ仕上げ | 200*200*9 | kg | 520 | |
| 同上ボルトナット　溶融亜鉛メッキ仕上げ | M10*30　2set／本 | set | 100 | |
| 天端目隠しプレート　溶融亜鉛メッキ仕上げ | 360*4.5*L | kg | 720 | |
| Ｈ鋼継手部添接板　溶融亜鉛メッキ仕上げ | PL | kg | 520 | |
| Ｈ鋼継手部添接板　止めボルトナット<br>溶融亜鉛メッキ仕上げ | HTB-F8TM16 | set | 320 | |
| ネジ節鉄筋 | D19 | m | 1,200 | |
| 柱部連結金具 | □-200*200*9　PL-150*150*9 | kg | 700 | |

# 見積単価一覧表

| 工事名 | Ｒ７三土　丸亀三好線　東・東山　道路改良工事 | | | |
|---|---|---|---|---|
| 名称 | 規格 | 単位 | 単価 | 備考 |
| ネジ節鉄筋用ナット | D19用 | set | 950 | |
| 継手（ネジ節鉄筋間連結具） | D19用 | set | 3,000 | |
| テーパー座金 | 100*100*3-12他 | kg | 820 | |
| 暗渠排水材 | @2.0m　22-370ic | m | 3,040 | 暫定単価 |
| | | | | |
| | | | | |
| | | | | |

# 数　量　総　括　表

| 工事区分<br>（レベル 1） | 工　種<br>（レベル 2） | 種　別<br>（レベル 3） | 細　別<br>（レベル 4） | 規　格<br>（レベル 5） | 単位 | 数　量 | 摘　　要 |
|---|---|---|---|---|---|---|---|
| 道路改良 | | | | | | | |
| | 道路土工 | | | | | | |
| | | | | | | | |
| | | 掘　削　工 | 土　砂 | 標　準 | $m^3$ | 100 | |
| | | 路床盛土工 | 路床盛土 | W＜2.5m | $m^3$ | 30 | |
| | | | 〃 | 2.5m≦W＜4.0m | $m^3$ | 80 | |
| | | | 〃 | 4.0m≦W | $m^3$ | 10 | |
| | | | | | | | |
| | | 盛 土 | 流用土 | 2.5m≦W＜4.0m | $m^3$ | 60 | |
| | | | | | | | |
| | | 土砂運搬 | | 土砂 | $m^3$ | 90 | |
| | | | | | | | |
| | | | | | | | |
| | 擁壁工 | | | | | | |
| | | | | | | | |
| | | 水止壁 | | | 式 | 1 | |
| | | | コンクリート | σck≧18N/mm2 | $m^3$ | 1.9 | |
| | | | 型枠 | 小型構造物 | $m^2$ | 25.2 | |
| | | | 目地材 | 瀝青繊維質目地材t=10 | $m^2$ | 0.16 | |
| | | | | | | | |
| | | | | | | | |
| | 防護柵工 | | | | | | |
| | | 路側防護柵工 | | | 式 | 1 | |
| | | | ガードレール設置 | コンクリート建込 C-2B | m | 105 | |
| | | | | | | | |
| | | | | | | | |
| | | | | | | | |

# 数　量　総　括　表

| 工事区分<br>（レベル 1） | 工　種<br>（レベル 2） | 種　別<br>（レベル 3） | 細　別<br>（レベル 4） | 規　格<br>（レベル 5） | 単位 | 数　量 | 摘　　要 |
|---|---|---|---|---|---|---|---|
| | | | | | | | |
| | 構造物撤去工 | | | | | | |
| | | 防護柵撤去工 | | | | | |
| | | | ガードレール撤去 | コンクリート建込 C-2B | m | 12 | |
| | | | | | | | |
| | | | | | | | |
| | | | | | | | |
| | | | | | | | |
| | | | | | | | |
| | 仮設工 | | | | | | |
| | | 大型土のう | | | 袋 | 4 | |
| | | | | | | | |
| | 交通管理工 | | | | | | |
| | | | 交通誘導警備員 | B | 人日 | 100 | |
| | | | | | | | |
| | | | | | | | |
| | | | | | | | |
| | | | | | | | |
| | | | | | | | |
| | | | | | | | |
| | | | | | | | |
| | | | | | | | |
| | | | | | | | |
| | | | | | | | |
| | | | | | | | |
| | | | | | | | |
| | | | | | | | |

道路土工

| 細　　別 | 規　　格 | 記号 | 計　　算　　式 | 単位 | 小　　計 | 合　　計 |
|---|---|---|---|---|---|---|
| | | | | | 【1.0式当り】 | |
| 掘削工 | | | | | | |
| 掘削 | 土砂 | | 土積計算書より | $m^3$ | 96.7 | 100 |
| | | | | | | |
| | | | | | | |
| | | | | | | |
| 路床盛土工 | | | | | | |
| 路床盛土 | W＜2.5m | | 土積計算書より | $m^3$ | 29.0 | 30 |
| | | | | | | |
| | 2.5m≦W＜4.0m | | 土積計算書より | $m^3$ | 75.8 | 80 |
| | | | | | | |
| | 4.0m≦W | | 土積計算書より | $m^3$ | 7.0 | 10 |
| | | | | | | |
| 盛土工 | 2.5m≦W＜4.0m | | 土積計算書より | $m^3$ | 57.1 | 60 |
| | | | | | | |
| | | | | | | |
| 盛土材運搬 | | | | | | |
| 盛土材運搬 | 土砂 | | 土工流れ図参照 | $m^3$ | 90.0 | 90 |
| | | | | | | |
| | | | | | | |
| | | | | | | |
| | | | | | | |
| | | | | | | |
| | | | | | | |

# 土工流れ図

| 出土概要 | 土質 | (m3)<br>地山数量 | (m3)<br>計上数量 | 切土細別 | (m3)<br>地山数量 | (m3)<br>計上数量 | (m3)<br>締固数量 | | 盛土概要 | 盛土細別 | (m3)<br>盛土数量 | (m3)<br>計上数量 |
|---|---|---|---|---|---|---|---|---|---|---|---|---|
| 片切掘削 | 土砂 | 96.7 | 100 | 発生土 | 96.7 | 100 | 87.0 | 87.0 | 路床盛土<br>W<2.5m | 土砂 | 29.0 | 30 |
| | | | | | | . | | 75.8 | 路床盛土<br>2.5m≦W<4.0m | 〃 | 75.8 | 80 |
| | | | | | | | | 7.0 | 路床盛土<br>4.0≦W | 〃 | 7.0 | 10 |
| | | | | | | | | 57.1 | 盛 土<br>2.5m≦W<4.0m | 流用土 | 57.1 | 60 |
| | | | | | | | | | | | | |
| | | | | | | | | | | | | |
| | | | | | | | | | | | | |
| | | | | | | | | | | | | |
| | | | | | | | | | | | | |
| 土砂運搬 | 土砂 | | | 土砂 | 91.0 | 90 | 81.9 | 81.9<br>山口谷土捨て場から搬入予定<br>L=18.0km | | | | |
| | | | | | | | | | | | | |
| | | | | | | | | | | | | |
| | | | | | | | | | | | | |
| | | | | | | レキ質土<br>軟岩Ⅰ | 0.90<br>1.15 | | | | | |
| | | | | | | 軟岩Ⅱ | 1.20 | | | | | |

168.9

※補強土壁にて使用する流用土は特記仕様書および図面に記載のある材料とする。

# 土　積　計　算　書

道路土工

| 測　点 | 点　間<br>距　離 | 平　均<br>距　離 | 掘削（土砂） | | | 路床盛土(W＜2.5) | | | 路床盛土(2.5≦W＜4.0) | | | 路床(4.0≦W) | | |
|---|---|---|---|---|---|---|---|---|---|---|---|---|---|---|
| | | | 断　面 | 平　均 | 数　量 | 断　面 | 平　均 | 数　量 | 断　面 | 平　均 | 数　量 | 断　面 | 平　均 | 数　量 |
| NO. 0 | | | 0.0 | | | 0.0 | | | 0.0 | | | 0.0 | | |
| NO. 0+2.56 | 2.560m | | 0.0 | 0.00 | 0.0 | 0.0 | 0.00 | 0.0 | 0.0 | 0.00 | 0.0 | 0.0 | 0.00 | 0.0 |
| NO. 0+2.56’ | | | 0.0 | | | 0.8 | | | 0.0 | | | 0.0 | | |
| NO. 1 | 17.440m | | 0.0 | 0.00 | 0.0 | 0.8 | 0.80 | 14.0 | 0.0 | 0.00 | 0.0 | 0.0 | 0.00 | 0.0 |
| NO. 1+11.442 | 11.442m | | 0.0 | 0.00 | 0.0 | 0.0 | 0.40 | 4.6 | 1.5 | 0.75 | 8.6 | 0.7 | 0.35 | 4.0 |
| NO. 2 | 8.558m | | 0.0 | 0.00 | 0.0 | 0.0 | 0.00 | 0.0 | 1.9 | 1.70 | 14.5 | 0.0 | 0.35 | 3.0 |
| NO. 3 | 20.000m | | 0.0 | 0.00 | 0.0 | 0.3 | 0.15 | 3.0 | 0.0 | 0.95 | 19.0 | 0.0 | 0.00 | 0.0 |
| NO. 3+0.30 | 0.300m | | 0.0 | 0.00 | 0.0 | 0.3 | 0.30 | 0.1 | 0.0 | 0.00 | 0.0 | 0.0 | 0.00 | 0.0 |
| NO. 3+0.30 | | | 1.9 | | | 0.1 | | | 0.0 | | | 0.0 | | |
| NO. 3+10.642 | 10.342m | | 1.9 | 1.90 | 19.6 | 0.1 | 0.10 | 1.0 | 0.0 | 0.00 | 0.0 | 0.0 | 0.00 | 0.0 |
| NO. 4 | 9.358m | | 2.4 | 2.15 | 20.1 | 0.4 | 0.25 | 2.3 | 0.0 | 0.00 | 0.0 | 0.0 | 0.00 | 0.0 |
| NO. 5 | 20.000m | | 1.4 | 1.90 | 38.0 | 0.0 | 0.20 | 4.0 | 1.6 | 0.80 | 16.0 | 0.0 | 0.00 | 0.0 |
| NO. 5+4.15 | 4.150m | | 1.4 | 1.40 | 5.8 | 0.0 | 0.00 | 0.0 | 1.6 | 1.60 | 6.6 | 0.0 | 0.00 | 0.0 |
| NO. 5+4.15’ | | | 1.9 | | | 0.0 | | | 1.6 | | | 0.0 | | |
| NO. 5+11.09 | 6.940m | | 1.9 | 1.90 | 13.2 | 0.0 | 0.00 | 0.0 | 1.6 | 1.60 | 11.1 | 0.0 | 0.00 | 0.0 |
| | | | | | | | | | | | | | | |
| | | | | | | | | | | | | | | |
| | | | | | | | | | | | | | | |
| | | | | | | | | | | | | | | |
| | | | | | | | | | | | | | | |
| | | | | | | | | | | | | | | |
| | | | | | | | | | | | | | | |
| | | | | | | | | | | | | | | |
| 合　計 | 111.090m | | | | 96.7 | | | 29.0 | | | 75.8 | | | 7.0 |

# 土　積　計　算　書

道路土工

| 測　点 | 点　間<br>距　離 | 平　均<br>距　離 | 盛土(2.5≦W＜4.0) | | | | | | | | | | | |
|---|---|---|---|---|---|---|---|---|---|---|---|---|---|---|
| | | | 断　面 | 平　均 | 数　量 | 断　面 | 平　均 | 数　量 | 断　面 | 平　均 | 数　量 | 断　面 | 平　均 | 数　量 |
| NO. 0 | | | 0.0 | | | | | | | | | | | |
| NO. 0+2.56 | 2.560m | | 0.0 | 0.00 | 0.0 | | | | | | | | | |
| NO. 0+2.56' | | | 0.3 | | | | | | | | | | | |
| NO. 1 | 17.440m | | 0.3 | 0.30 | 5.2 | | | | | | | | | |
| NO. 1+11.442 | 11.442m | | 0.6 | 0.45 | 5.1 | | | | | | | | | |
| NO. 2 | 8.558m | | 1.9 | 1.25 | 10.7 | | | | | | | | | |
| NO. 3 | 20.000m | | 0.2 | 1.05 | 21.0 | | | | | | | | | |
| NO. 3+0.30 | 0.300m | | 0.2 | 0.20 | 0.1 | | | | | | | | | |
| NO. 3+0.30 | | | 0.1 | | | | | | | | | | | |
| NO. 3+10.642 | 10.342m | | 0.1 | 0.10 | 1.0 | | | | | | | | | |
| NO. 4 | 9.358m | | 0.2 | 0.15 | 1.4 | | | | | | | | | |
| NO. 5 | 20.000m | | 0.5 | 0.35 | 7.0 | | | | | | | | | |
| NO. 5+4.15 | 4.150m | | 0.5 | 0.50 | 2.1 | | | | | | | | | |
| NO. 5+4.15' | | | 0.5 | | | | | | | | | | | |
| NO. 5+11.09 | 6.940m | | 0.5 | 0.50 | 3.5 | | | | | | | | | |
| | | | | | | | | | | | | | | |
| | | | | | | | | | | | | | | |
| | | | | | | | | | | | | | | |
| | | | | | | | | | | | | | | |
| | | | | | | | | | | | | | | |
| | | | | | | | | | | | | | | |
| | | | | | | | | | | | | | | |
| | | | | | | | | | | | | | | |
| 合　計 | 111.090m | | | | 57.1 | | | | | | | | | |

擁壁工

| 細　　別 | 規　　格 | 記号 | 計　　算　　式 | 単位 | 小　　計 | 合　　計 |
|---|---|---|---|---|---|---|
| 水止壁 | | | | | | |
| | 延長 | | NO.0+2.508～NO.5+11.09　　L=105.0m | m | 105.0 | 105 |
| | | | | | | |
| | | | | | 【1.0式当り】 | |
| コンクリート | σck≧18N/mm$^2$ | | 0.12*0.15*105.0 | m$^3$ | 1.89 | 1.9 |
| 型枠 | 小型構造物 | | 0.12*2*105.0 | m$^2$ | 25.20 | 25.2 |
| 目地材 | 瀝青繊維質目地材t=10 | | 0.018*9.0箇所 | m$^2$ | 0.162 | 0.16 |
| | | | | | | |

## 水　止　壁

S=1:20

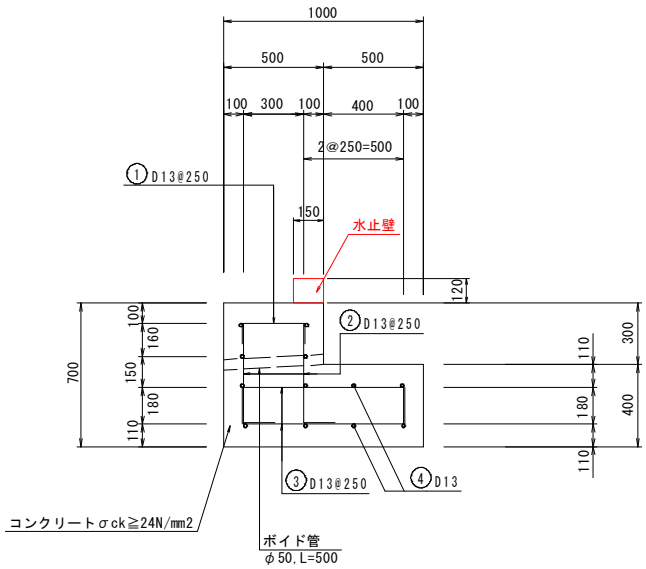

防護柵工

| 細　　別 | 規　　格 | 記号 | 計　　算　　式 | 単位 | 小　　計 | 合　　計 |
|---|---|---|---|---|---|---|
| 路側防護柵工 | ガードレール | | | | | |
| | Gr-C-2B | | NO.0+2.508～NO.5+11.09　　105.0 | m | 105.0 | 105 |
| | | | | | | |
| | | | | | | |
| | | | | | | |
| | | | | | | |
| | | | | | | |
| | | | | | | |
| | | | | | | |
| | | | | | | |
| | | | | | | |
| | | | | | | |
| | | | | | | |
| | | | | | | |
| | | | | | | |
| | | | | | | |
| | | | | | | |
| | | | | | | |
| | | | | | | |
| | | | | | | |
| | | | | | | |
| | | | | | | |
| | | | | | | |
| | | | | | | |

防護柵工

| 細　　別 | 規　　格 | 記号 | 計　　算　　式 | 単位 | 小　　計 | 合　　計 |
|---|---|---|---|---|---|---|
| 路側防護柵工 | ガードレール | | | | | |
| | Gr-C-2B | | NO.0+2.508～NO.5+11.09　　105.0 | m | 105.0 | 105 |

## ガードレール

S=1:20

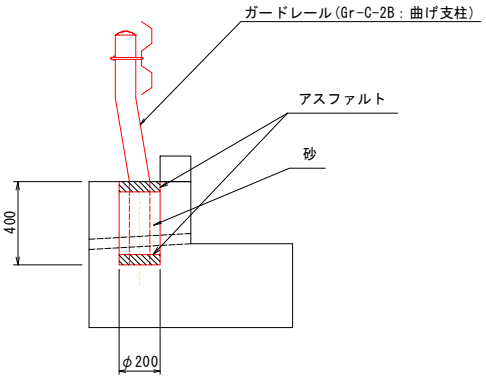


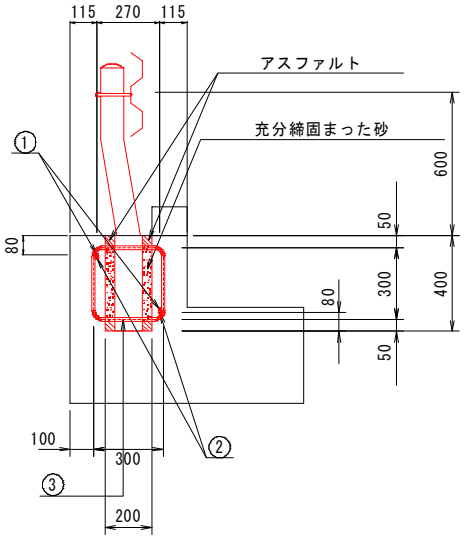


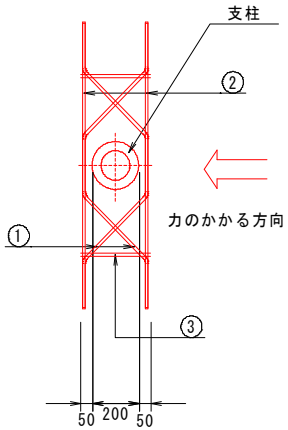


## 補強鉄筋

S=1:20

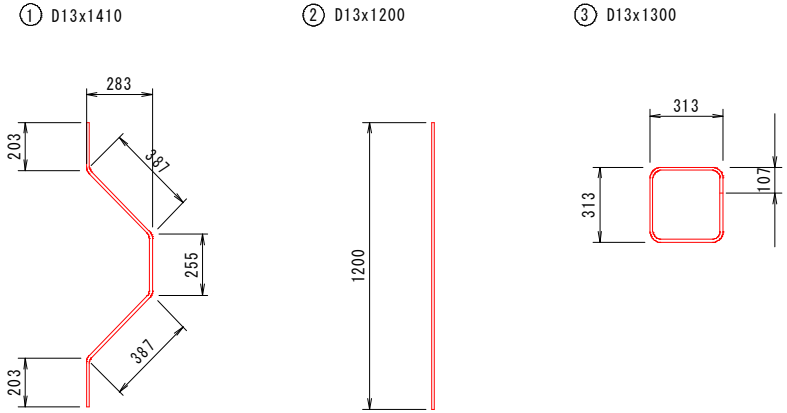


ガードレール建込部　　1.0箇所当り

| 種　別 | 規　格 | 単位 | 数　量 |
|---|---|---|---|
| 抜　型　枠 | φ200×400 | m | 0.40 |
| アスファルト | | m3 | 0.002 |
| 砂 | | m3 | 0.007 |

1箇所当り

| 記号 | 径 | 単位重量 | 1本の長さ | 本数 | 1本の重量 | 重　量 | 摘　要 |
|---|---|---|---|---|---|---|---|
| ① | D13 | 0.995 | 1410 | 2 | 1.403 | 2.8 | |
| ② | D13 | 0.995 | 1200 | 2 | 1.194 | 2.4 | |
| ③ | D13 | 0.995 | 1260 | 2 | 1.254 | 2.5 | □ |
| SD345 D13 | | | | | 合計 | 7.7 kg | |

構造物撤去工

| 細　　別 | 規　　格 | 記号 | 計　　算　　式 | 単位 | 小　　計 | 合　　計 |
|---|---|---|---|---|---|---|
| 防護柵撤去工 | | | | | | |
| 防護柵撤去工 | | | 構造物撤去工　数量算出根拠図より | | | |
| ガードレール | コンクリート建込 C-2B | | | m | 12.0 | 12 |
| | | | | | | |
| | | | | | | |
| | | | | | | |
| | | | | | | |
| | | | | | | |
| | | | | | | |
| | | | | | | |
| | | | | | | |
| | | | | | | |
| | | | | | | |
| | | | | | | |
| | | | | | | |
| | | | | | | |
| | | | | | | |
| | | | | | | |
| | | | | | | |
| | | | | | | |
| | | | | | | |
| | | | | | | |
| | | | | | | |

# 構造物撤去工 数量算出根拠図

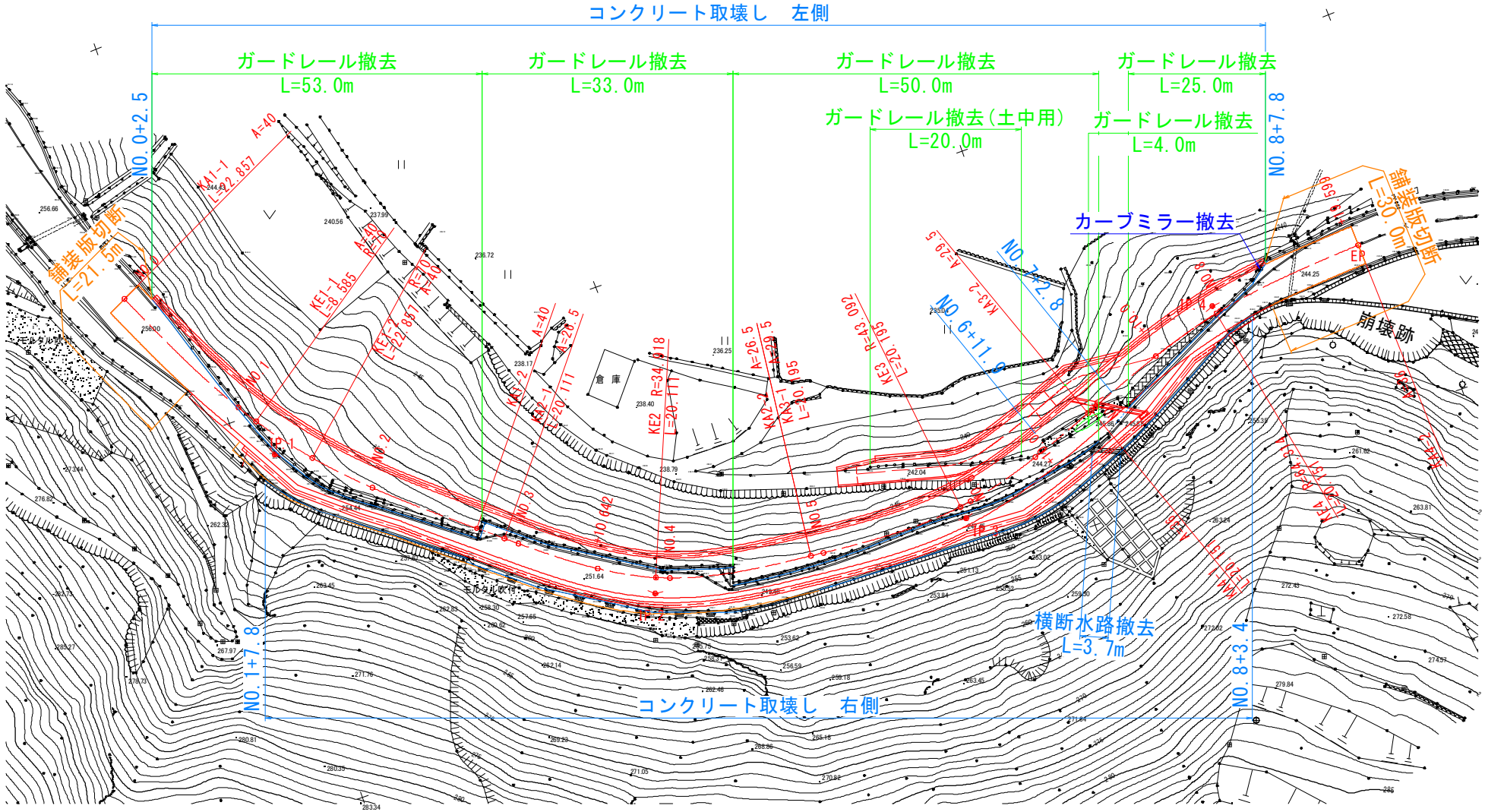

# 工事数量表（2工区）

| 工種 | 種別 | 細別 | 規格 | 単位 | 数量 | 摘要 |
|---|---|---|---|---|---|---|
| ウレタン発泡工 | | | | | | |
| | ｳﾚﾀﾝ樹脂 | | 36±4kg/$m^3$ | $m^3$ | 144.24 | ﾌｫｰﾑﾗｲﾄ HM-6300W |
| | 型枠 | | | $m^2$ | 5.3 | 工区境 |
| | | | | | | |
| 保護ｺﾝｸﾘｰﾄ工 | | | | | | |
| | 保護ｺﾝｸﾘｰﾄ | | 24-12-25 | $m^3$ | 18.8 | |
| | 溶接金網 | | 異形鉄筋金網 D-13 ctc=15cm | ｋｇ | 1,748.4 | |
| | | | | | | |
| | 目地材 | | ｴﾗｽﾀｲﾄ t=1.0cm | $m^2$ | 1.9 | |
| | | | | | | |
| 壁　面　工 | | | | | | |
| | 壁面材 | | ｺﾝｸﾘｰﾄﾊﾟﾈﾙ t=6.0cm | 枚 | 122.0 | |
| | 〃 | | 〃 | $m^2$ | 118.5 | |
| | 同上取付金具 | | 4set/枚 | ｓｅｔ | 488.0 | |
| | | | | | | |
| | | | | | | |
| | 防水ﾊﾟｯｷﾝｸﾞ | | 13×30（通し） | m | 122.0 | |
| | 下端ﾊﾟｯｷﾝｸﾞ | | 10×50（通し） | m | 48.8 | |
| | ｳﾚﾀﾝﾊﾟｯｷﾝｸﾞ | | 10×10（通し） | m | 194.0 | |
| | 高さ調整ﾊﾟｯｷﾝｸﾞ | | 20×20（通し） | m | 48.8 | |
| | | | | | | |
| | H鋼支柱 | | H-200・200・8・12 | ｋｇ | 11,252.5 | SS400 HDZ55 |
| | グラウト材 | | モルタル | $m^3$ | 16.0 | |

# 工事数量表（2工区）

| 工種 | 種別 | 細別 | 規格 | 単位 | 数量 | 摘要 |
|---|---|---|---|---|---|---|
| | 天端ﾌﾟﾚｰﾄ | | 200×200×9 | ｋｇ | 73.5 | SS400<br>HDZ55 |
| | 同上ﾎﾞﾙﾄﾅｯﾄ | | M10×30<br>2set/本 | ｓｅｔ | 52.0 | HDZ35 |
| | 天端目隠し<br>ﾌﾟﾚｰﾄ | | 360×4.5×L | ｋｇ | 639.7 | SS400<br>HDZ45 |
| | Ｈ鋼継手部<br>添接板 | | PL- a*b*9 | ｋｇ | 412.9 | SS400<br>HDZ55 |
| | 〃<br>止めﾎﾞﾙﾄﾅｯﾄ | | HTB-F8TM16 | set | 520.0 | HDZ55 |
| | 削孔 | | 土砂 | m | 101.3 | |
| | 〃 | | 岩 | m | 2.2 | |
| | | | | | | |
| 地覆コンクリート工 | | | | | | |
| | 地覆ｺﾝｸﾘｰﾄ | | 24-12-25 | $m^3$ | 57.8 | |
| | 型枠 | | | $m^2$ | 147.0 | |
| | 鉄筋 | | D-13 | kg | 2921.1 | |
| | 目地材 | | ｴﾗｽﾀｲﾄ<br>t=1.0cm | $m^2$ | 3.3 | |
| | 間詰ｺﾝｸﾘｰﾄ | | 18-8-25 | $m^3$ | 8.5 | |
| | | | | | | |
| 調整コンクリート工 | | | | | | |
| | 調整ｺﾝｸﾘｰﾄ | | 18-8-25 | $m^3$ | 40.7 | |
| | 型枠 | | | $m^2$ | 203.6 | |
| | ひび割れ<br>防止鉄筋 | | 異形鉄筋金網<br>D-10 ctc=15cm | kg | 798.0 | |
| | 目地材 | | ｴﾗｽﾀｲﾄ<br>t=1.0cm | $m^2$ | 4.2 | |
| | 排水砕石 | | C-40 | $m^3$ | 4.6 | |
| | | | | | | |
| | | | | | | |

# 工事数量表（2工区）

| 工種 | 種別 | 細別 | 規格 | 単位 | 数量 | 摘要 |
|---|---|---|---|---|---|---|
| 排　水　工 | | | | | | |
| | 暗渠排水材 | | @ 2.0m<br>22-370 ic | m | 64.3 | |
| | 排水管 | | @ 2.0m<br>VPφ100 | m | 10.4 | |
| | 防護柵基礎<br>（ボイド管） | | φ50<br>@5.0m | m | 18.4 | 23箇所×0.8m |
| | | | | | | |
| タイロッド工 | | | | | | |
| | タイロッド | | D-19　　26 本 | m | 33.4 | |
| | 柱部連結金具 | | □- 200×200×9<br>P1- 150×150×9 | ｋｇ | 355.0 | SS400 |
| | ﾎﾞﾙﾄﾅｯﾄ | | HTB－M20×60 | ｓｅｔ | 104.0 | HDZ55 |
| | | | | | | |
| | ﾈｼﾞ節鉄筋用<br>ナット | | D-19 用 | ｓｅｔ | 104.0 | |
| | 継手 | | 〃 | ｓｅｔ | 26.0 | |
| | | | | | | |
| | | | | | | |
| | 球面座金 | | D-19 用 | set | 14.0 | TYPE-1 |
| | テーパー座金 | | 100×100×3-12 | kg | 3.5 | TYPE-2<br>SS400 |
| | 球面座金 | | D-19 用 | set | 6.0 | TYPE-2 |
| | | | | | | |
| 仮　設　工 | | | | | | |
| | 壁面取付足場 | | | 掛$m^2$ | 220.3 | |
| | 雨養生シート | | | $m^2$ | 320.5 | |
| | 足場工 | H鋼削孔足場 | | 空$m^3$ | 818 | |
| | | | | | | |

（注）　１．土工事（掘削等）の数量は別途算出。

# ウレタン発泡工

| 名称 | 規格 | 単位 | 数量 | 摘要 |
|---|---|---|---|---|
| ｳﾚﾀﾝ樹脂 | 36±4kg/$m^3$ | $m^3$ | 144.24 | ﾌｫｰﾑﾗｲﾄ HM-6300W |
| 型枠 | | $m^2$ | 5.3 | 工区境 |
| | | | | |
| | | | | |
| | | | | |
| | | | | |
| | | | | |
| | | | | |
| | | | | |
| | | | | |
| | | | | |
| | | | | |
| | | | | |
| | | | | |
| | | | | |
| | | | | |

# 保護コンクリート工

| 名称 | 規格 | 単位 | 数量 | 摘要 |
|---|---|---|---|---|
| 保護ｺﾝｸﾘｰﾄ | 24-12-25 | $m^3$ | 18.8 | |
| 溶接金網 | 異形鉄筋金網<br>D-13 ctc=15cm | kg | 1,748.4 | |
| | | | | |
| 目地材 | ｴﾗｽﾀｲﾄ<br>t=1.0cm | 〃 | 1.9 | |
| | | | | |
| | | | | |
| | | | | |
| | | | | |
| | | | | |
| | | | | |
| | | | | |
| | | | | |
| | | | | |
| | | | | |
| | | | | |
| | | | | |

# 壁 面 工 (1)

| 名称 | 規格 | 単位 | 数量 | 摘要 |
|---|---|---|---|---|
| 壁面材 | ｺﾝｸﾘｰﾄﾊﾟﾈﾙ t=6.0cm | 枚 | 122.0 | |
| 〃 | 〃 | $m^2$ | 118.5 | |
| 同上取付金具 | 4set/枚 | set | 488.0 | |
| | | | | |
| | | | | |
| 防水ﾊﾟｯｷﾝｸﾞ | 13×30(通し) | m | 122.0 | |
| 下端ﾊﾟｯｷﾝｸﾞ | 10×50(通し) | 〃 | 48.8 | |
| ｳﾚﾀﾝﾊﾟｯｷﾝｸﾞ | 10×10(通し) | 〃 | 194.0 | |
| 高さ調整ﾊﾟｯｷﾝｸﾞ | 20×20(通し) | 〃 | 48.8 | |
| | | | | |
| H鋼支柱 | H-200・200・8・12 | kg | 11,252.5 | 26 本(ﾒｯｷ加工) 225.50 m |
| グラウト材 | モルタル | $m^3$ | 16.0 | |
| 天端プレート | 200×200×9 | kg | 73.5 | 7,850kg/$m^3$ |
| 同上ﾎﾞﾙﾄﾅｯﾄ | M10×30 2set/本 | set | 52.0 | |
| 天端目隠しプレート | 360×4.5×L | kg | 639.7 | |
| H鋼継手部添接板 | PL- a*b*9 | 〃 | 412.9 | |

# 壁 面 工 (2)

| 名称 | 規格 | 単位 | 数量 | 摘要 |
|---|---|---|---|---|
| H鋼継手部<br>止めﾎﾞﾙﾄﾅｯﾄ | HTB-F8TM16 | set | 520.0 | |
| 削孔 | 土砂 | m | 101.3 | |
| 〃 | 岩 | 〃 | 2.2 | |
| | | | | |
| | | | | |
| | | | | |
| | | | | |
| | | | | |
| | | | | |
| | | | | |
| | | | | |
| | | | | |
| | | | | |
| | | | | |
| | | | | |
| | | | | |

# 地覆コンクリート工

| 名称 | 規格 | 単位 | 数量 | 摘要 |
|---|---|---|---|---|
| 地覆コンクリート | 24-12-25 | $m^3$ | 57.8 | |
| 型枠 | | $m^2$ | 147.0 | |
| 鉄筋 | D-13 | kg | 2,921.1 | |
| 目地材 | エラスタイト<br>t=1.0cm | $m^2$ | 3.3 | |
| 間詰コンクリート | 18-8-25 | $m^3$ | 8.5 | |
| | | | | |
| | | | | |
| | | | | |
| | | | | |
| | | | | |
| | | | | |
| | | | | |
| | | | | |
| | | | | |
| | | | | |
| | | | | |

# 調整コンクリート工

| 名称 | 規格 | 単位 | 数量 | 摘要 |
|---|---|---|---|---|
| 調整ｺﾝｸﾘｰﾄ | 18-8-25 | $m^3$ | 40.7 | |
| 型枠 | | $m^2$ | 203.6 | |
| ひび割れ<br>防止鉄筋 | 異形鉄筋金網<br>D-10 ctc=15cm | kg | 798.0 | |
| 目地材 | ｴﾗｽﾀｲﾄ<br>t=1.0cm | $m^2$ | 4.2 | |
| 排水砕石 | C-40 | $m^3$ | 4.6 | |
| | | | | |
| | | | | |
| | | | | |
| | | | | |
| | | | | |
| | | | | |
| | | | | |
| | | | | |
| | | | | |
| | | | | |
| | | | | |

# 排 水 工

| 名称 | 規格 | 単位 | 数量 | 摘要 |
|---|---|---|---|---|
| 暗渠排水材 | @ 2.0m<br>22-370 ic | m | 64.3 | |
| 排水管 | @ 2.0m<br>VP φ 100 | 〃 | 10.4 | |
| 防護柵基礎<br>(ボイド管) | φ 50<br>@5.0m | 〃 | 18.4 | 23箇所×0.8m |
| | | | | |
| | | | | |
| | | | | |
| | | | | |
| | | | | |
| | | | | |
| | | | | |
| | | | | |
| | | | | |
| | | | | |
| | | | | |
| | | | | |
| | | | | |

# タイロッド工

| 名称 | 規格 | 単位 | 数量 | 摘要 |
|---|---|---|---|---|
| タイロッド | D-19　26 本<br>2.0mﾋﾟｯﾁ | m | 33.4 | |
| 柱部連結金具 | □- 200×200×9<br>Pl- 150×150×9 | kg | 355.0 | |
| 柱部ﾎﾞﾙﾄﾅｯﾄ | HTB－M20×60 | set | 104.0 | |
| | | | | |
| ﾈｼﾞ節鉄筋用ナット | D-19 用 | set | 104.0 | |
| 継手 | 〃 | 〃 | 26.0 | |
| | | | | |
| | | | | |
| 球面座金 | D-19 用 | set | 14.0 | TYPE-1 |
| テーパー座金 | 100×100×3-12 | kg | 3.5 | TYPE-2 |
| 球面座金 | D-19 用 | set | 6.0 | 〃 |
| | | | | |
| | | | | |
| | | | | |
| | | | | |
| | | | | |
| | | | | |

# 仮 設 工

| 名称 | 規格 | 単位 | 数量 | 摘要 |
|---|---|---|---|---|
| 壁面取付足場 | | 掛$m^2$ | 220.3 | |
| 雨養生シート | | $m^2$ | 320.5 | |
| | | | | |
| H鋼削孔足場 | | 空$m^3$ | 818 | |
| | | | | |
| | | | | |
| | | | | |
| | | | | |
| | | | | |
| | | | | |
| | | | | |
| | | | | |
| | | | | |
| | | | | |
| | | | | |
| | | | | |

# 計　算　書

| 名称 | 計　算　式 | 単位 | 数量 |
|---|---|---|---|
| ウレタン樹脂 | 別紙計算書より<br>本線ウレタン樹脂＝　144.24　$m^3$ | $m^3$ | 144.24 |
| 型枠工区境 | (NO.5+NO.6)/2断面流用<br>(4.12+6.57)/2＝　5.34　$m^3$ | $m^3$ | 5.3 |

# 計　算　書

| 名称 | 計　　算　　式 | 単位 | 数量 |
|---|---|---|---|
| 保護ｺﾝｸﾘｰﾄ | 別紙計算書より<br>本線保護ｺﾝｸﾘｰﾄ面積＝　125.51 $m^2$ | | |
| | 125.51 $m^2$ × 0.15 m ＝ 18.83 $m^3$ | $m^3$ | 18.8 |
| 溶接金網 | D-13　125.51 $m^2$ × 13.93 $kg/m^2$＝ 1,748.35 kg | kg | 1,748.4 |
| 目地材 | 本線平均幅員＝<br>125.51 $m^2$ ÷ 48.749 m ＝ 2.57 m | | |
| | 2.57 m × 0.15 m × 5 ｹ所 | | |
| | ＝ 1.93 $m^2$ | $m^2$ | 1.9 |

# 計　算　書

| 名称 | 計　　算　　式 | 単位 | 数量 |
|---|---|---|---|
| 壁面材 | 展開図表より | 枚 | 122.0 |
| 同上取付金具 | 4set／枚　　122 枚 × 4 set ＝ 488 set | set | 488.0 |

| 高さ | 長さ(mm) | 厚さ | 枚数 | 面積($m^2$) |
|---|---|---|---|---|
| 本線 | | | | |
| 500 | 1,985.0 | 60 | 109 | 108.18 |
| 500 | 1,950.0 | 60 | 5 | 4.88 |
| 500 | 1,266.0 | 60 | 0 | 0.00 |
| 500 | 1,835.0 | 60 | 0 | 0.00 |
| 500 | 1,414.0 | 60 | 4 | 2.83 |
| 500 | 1,285.0 | 60 | 4 | 2.57 |
| 500 | 1,965.0 | 60 | 0 | 0.00 |
| 300 | 1,985.0 | 60 | 0 | 0.00 |
| 計 | | | 122 | 118.46 |

# 計　算　書

| 名称 | 計　　算　　式 | 単位 | 数量 |
|---|---|---|---|
| 防水ﾊﾟｯｷﾝｸﾞ | 500mm　×　122 枚×2ｹ所 | | |
| | ＋ 300mm　×　　枚×2ｹ所＝　122.00 m | m | 122.0 |
| 下端ﾊﾟｯｷﾝｸﾞ | L＝　48.749 m | | |
| | ＝　48.75 m | 〃 | 48.8 |
| ｳﾚﾀﾝﾊﾟｯｷﾝｸﾞ | 壁面材間（上・下）に設置　　2.00m／間 | | |
| | 122 枚 －　25 ｽﾊﾟﾝ＝　　97 ｽﾊﾟﾝ<br>97 ｽﾊﾟﾝ ×　2.00 m＝　194.00 m | 〃 | 194.0 |
| 高さ調整<br>ﾊﾟｯｷﾝｸﾞ | L＝　48.75 mにつき　　48.75 m | 〃 | 48.8 |
| H鋼支柱 | 展開図表より　H－　200　×200×8×12 | | |
| | 長さ　8.50 m ～　9.00 m　（　26 本） | | |
| | 延長　225.500 m | | |
| | ＝　225.500 m | | |
| | 継手　　26 箇所 | | |
| | （根入長）（削孔長）<br>土砂　＝　101.27 m　　＝　101.27 m<br>岩　＝　2.21 m　　＝　2.21 m | | |
| | 225.50 m ×　49.9 kg/m＝　11,252.50 kg | kg | 11,252.5 |

# 計　算　書

| 名称 | 計　　算　　式 | 単位 | 数量 |
|---|---|---|---|
| グラウト材 | V ＝ 1/4× $\phi^2$ × π ×L×(1＋0.23)<br>＝ 1/4 ×( 0.40 m )$^2$ × π<br>× 103.48 m ×( 1.00 + 0.23 )<br>＝ 15.99 $m^3$ | $m^3$ | 16.0 |
| 天端ﾌﾟﾚｰﾄ | 形状寸法 PL－ 200×200×9<br>26 本 × 0.20 m × 0.20 m × 0.009 m<br>× 7,850 kg/$m^3$ ＝ 73.48 kg | kg | 73.5 |
| 同上ﾎﾞﾙﾄﾅｯﾄ | 形状寸法 M10×30 2set/本<br>26 本 × 2 set ＝ 52 set | set | 52.0 |
| 天端目隠し<br>プレート | 形状寸法<br>PL－ | | |

| 幅mm | 厚さ | 長さmm | 枚数 |
|---|---|---|---|
| 360 | 4.5 | 1,985.0 | 23 |
| 360 | 4.5 | 1,266.0 | |
| 360 | 4.5 | 1,835.0 | |
| 360 | 4.5 | 1,950.0 | 1 |
| 360 | 4.5 | 1,414.0 | 1 |
| 360 | 4.5 | 1,285.0 | 1 |
| 360 | 4.5 | 1,820.0 | |
| 360 | 4.5 | 1,625.0 | |
| 360 | 4.5 | 1,930.0 | |
| 360 | 4.5 | 1,920.0 | |
| 360 | 4.5 | 1,413.0 | |

# 計　算　書

| 名称 | 計　　算　　式 | 単位 | 数量 |
|---|---|---|---|
| | 0.36 m × 0.0045 m ×〔( 1.9850 m × 23 枚 )＋<br>( 1.2660 m × 0 枚 )＋( 1.8350 m × 0 枚 )＋<br>( 1.9500 m × 1 枚 )＋( 1.4140 m × 1 枚 )＋<br>( 1.2850 m × 1 枚 )＋( 1.8200 m × 0 枚 )＋<br>( 1.6250 m × 0 枚 )＋( 1.9300 m × 0 枚 )＋<br>( 1.9200 m × 0 枚 )＋( 1.4130 m × 0 枚 )〕<br>×7,850kg/$m^3$ ＝ 639.72 kg | kg | 639.7 |
| H鋼継手部<br>添接板 | 1ヶ所当たり<br>PL－<br>(SS400 HDZ55)<br><br>〔( 0.140 m × 0.140 m × 2 枚 )+ ( 0.060 m ×<br>0.290 m × 4 枚 )+ ( 0.200 m × 0.290 m × 2 枚<br>)〕× 0.009 m × 26 ヶ所 × 7,850 kg/$m^3$<br>＝ 412.94 kg | 〃 | 412.9 |
| H鋼継手部<br>止めボルトナット | 高力ボルト HTB-F8TM16 (HDZ55) 20 set/ヶ所<br>20 set/ヶ所 × 26 ヶ所 ＝ 520 set | set | 520.0 |

| 幅mm | 厚さ | 長さmm | 枚数 |
|---|---|---|---|
| 140 | 9.0 | 140 | 2 |
| 60 | 9.0 | 290 | 4 |
| 200 | 9.0 | 290 | 2 |
| | | | |

# 計　算　書

| 名称 | 計　　算　　式 | 単位 | 数量 |
|---|---|---|---|
| 地覆コンクリート<br>(L型擁壁) | 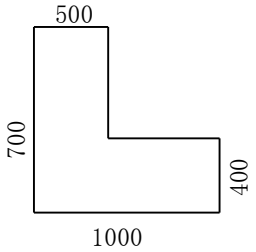 <br><br>詳細図より<br>断面積＝　0.55 $m^2$<br>本線<br>L ＝ 105.000 m ＋　　m ＝ 105.000 m<br>0.55 $m^2$ × 105.000 m ＝ 57.75 $m^3$ | $m^3$ | 57.8 |
| 型枠 | 詳細図より　断面長＝　1.40 m<br>1.40 m × 105.000 m ＝ 147.00 $m^2$ | $m^2$ | 147.0 |
| 鉄筋 | D13　詳細図より　m当たり鉄筋重量＝　27.82 kg/m<br>27.82 kg/m × 105.000 m ＝ 2921.10 kg | kg | 2,921.1 |
| 目地材 | 断面積×ケ所数<br>0.55 $m^2$ ×　6 ケ所＝　3.3 $m^2$ | $m^2$ | 3.3 |
| 間詰コンクリート | 別紙計算書より<br>本線間詰コンクリート＝　4.52 $m^3$<br>1工区　4.02 $m^3$<br>4.52 $m^3$ ＋　4.02 $m^3$ ＝　8.54 $m^3$ | $m^3$ | 8.5 |

# 計　算　書

| 名称 | 計　　算　　式 | 単位 | 数量 |
|---|---|---|---|
| 調整コンクリート | 展開図より<br>調整コンクリート前面面積＝<br>101.79 $m^2$<br>＝　101.79 $m^2$ | | |
| | コンクリート体積<br>101.79 $m^2$ × 0.40 m ＝ 40.72 $m^3$ | $m^3$ | 40.7 |
| 型枠 | 101.79 $m^2$ × 2面＝ 203.58 $m^2$ | $m^2$ | 203.6 |
| ひび割れ<br>防止鉄筋 | D-10　101.79 $m^2$ × 7.84 kg/$m^2$＝ 798.03 kg | kg | 798.0 |
| 目地材 | 平均高さ＝<br>101.79 $m^2$ ÷（ 48.749 m ＋ m ）<br>＝ 2.09 m | | |
| | 2.09 m × 0.40 m × 5 ヶ所＝ 4.18 $m^2$ | $m^2$ | 4.2 |
| 排水砕石 | 別紙計算書より<br>本線排水砕石＝ 4.57 $m^3$ | | |
| | 4.57 $m^3$ ＋ $m^3$ ＝ 4.57 $m^3$ | $m^3$ | 4.6 |

# 計　算　書

| 名称 | 計　算　式 | 単位 | 数量 |
|---|---|---|---|
| 暗渠排水材<br>本線 | | | |

| 測　　点 | 長　さ(m) | 本数 | 数　量(m) |
|---|---|---|---|
| NO.3+0.3<br>～　NO.3+10.642 | 2.01 | 5 | 10.05 |
| NO.3+10.642<br>～　NO.4 | 1.70 | 5 | 8.50 |
| NO.4<br>～　NO.5 | 2.50 | 10 | 25.00 |
| NO.5<br>～　NO.5+11.09 | 3.45 | 6 | 20.70 |
| | | | |
| | | | |
| | | | |
| | | | |
| | | | |
| | | | |
| | | | |
| | | | |
| | | | |
| | | | |
| | | | |
| 計 | | 26 | 64.25 |

# 計　算　書

| 名称 | 計　　算　　式 | 単位 | 数量 |
|---|---|---|---|
| | 26 本 ＋　　本 ＝　26 本 | | |
| | 64.25 m ＋　　m ＝　64.25 m | m | 64.3 |
| 排水管 | 硬質塩化ビニール管　　VPφ100　@2.0m | | |
| | 0.40 m ×　26 本 ＝　10.40 m | 〃 | 10.4 |
| 防護柵基礎<br>(ボイド管) | (　11　+　12　　) ×　0.8　m ＝ 18.4　m | 〃 | 18.4 |

# 計　算　書

| 名称 | 計　算　式 | 単位 | 数量 |
|---|---|---|---|
| タイロッド | | | |

| 測　　点 | 長 さ(m) | 本数 | 数 量(m) |
|---|---|---|---|
| 本線のみ | | | |
| NO.3+0.3 ～ NO.3+10.642 | 0.157 | 5 | 0.79 |
| NO.3+10.642 ～ NO.4 | 0.197 | 5 | 0.99 |
| NO.4 ～ NO.5 | 1.826 | 10 | 18.26 |
| NO.5 ～ NO.5+11.09 | 2.221 | 6 | 13.33 |
| | | | |
| | | | |
| | | | |
| | | | |
| | | | |
| | | | |
| | | | |
| | | | |
| | | | |
| | | | |
| | | | |
| 計 | | 26 | 33.37 |

26 本

＝　33.37 m

| 単位 | 数量 |
|---|---|
| m | 33.4 |
| kg | 75.15 |

| 計　算　書 | | | |
|---|---|---|---|
| 名称 | 計　　算　　式 | 単位 | 数量 |
| 柱部連結金具 | □－　200×200×9 ×　200 (L)<br>PL－　150×150×9 × 2枚<br>1 ｹ所当たり<br>(　52.3 kg/m×　0.20 m )＋(　0.15 m ×　0.15 m<br>× 0.009 m ×　7,850 kg/$m^3$×2)<br>＝　13.64 kg/ｹ所<br>本線のみ　1 ｹ所 ×　26 set ＝　26 set<br>＝　26 set<br>金具重量<br>13.64 kg/set ×　26 set ＝　354.64 kg | kg | 355.0 |
| 同上ﾎﾞﾙﾄﾅｯﾄ | HTB－M20×60 ……　4set/ｹ所<br>26 ｹ所 ×　4 set/ｹ所<br>＋ (　ｹ所 ×　4 set/ｹ所 ) ×　2 ＝　104 set<br>腹起材 | set | 104.0 |

| 計　算　書 | | | |
|---|---|---|---|
| 名称 | 計　　算　　式 | 単位 | 数量 |
| ネジ節鉄筋用ナット | D-19 用　　4 set/ヶ所<br>26 ヶ所　×　4 set/ヶ所 ＝　104 set | set | 104.0 |
| ネジ節鉄筋用継手 | D-19 用　　1 set/ヶ所<br>1 set/ヶ所 ×（　26 ヶ所　－　　ヶ所　）<br>＝　26 set | 〃 | 26.0 |

| 計　算　書 | | | |
|---|---|---|---|
| 名称 | 計　　算　　式 | 単位 | 数量 |
| 球面座金<br>(TYPE-1) | D-19 用　　2 set/ヶ所<br>7 ヶ所　×　2 set/ヶ所　＝　14 set | set | 14.0 |
| テーパー座金<br>(TYPE-2) | 100×100×3-12　　2 個/ヶ所<br>3 ヶ所　×　2 個/ヶ所　＝　6 個<br>（　0.003　m　+　0.012　m　）　×　0.10　m　/　2<br>×　0.10　m　× 7,850kg/$m^3$ ×　6 個 ＝　3.53　kg | kg | 3.5 |
| 球面座金<br>(TYPE-2) | D-19 用　　2 set/ヶ所<br>3 ヶ所　×　2 set/ヶ所　＝　6 set | set | 6.0 |

# 計　算　書

| 名称 | 計　　算　　式 | 単位 | 数量 |
|---|---|---|---|
| 壁面取付足場 | 壁面材面積　118.46 $m^2$ | | |
| | 調整ｺﾝｸﾘｰﾄ前面積　101.79 $m^2$ | | |
| | 118.46 $m^2$ ＋ 101.79 $m^2$ ＝ 220.25 $m^2$ | 掛$m^2$ | 220.3 |
| 雨養生シート | 保護ｺﾝｸﾘｰﾄ面積＝天蓋用ｼｰﾄ＝ 125.51 $m^2$ | | |
| | 前面用ｼｰﾄ＝背面用ｼｰﾄ＝ 距離×2.00m | | |
| | ＝ 48.749 m × 2.000 m ＝ 97.50 $m^2$ | | |
| | 天蓋用ｼｰﾄ＋前面用ｼｰﾄ＋背面用ｼｰﾄ＝ | | |
| | 125.51 $m^2$ ＋ 97.50 $m^2$ ＋ 97.50 $m^2$ | | |
| | ＝ 320.51 $m^2$ | $m^2$ | 320.5 |
| H鋼削孔足場 | 別紙計算書より | 空$m^3$ | 818.1 |

# 計　算　書

PAGE: _____

| 測　点 | 区間距離 | 本線ウレタン樹脂（$m^3$） | | | 備　　考 |
|---|---|---|---|---|---|
| | | 断面積($m^2$) | 平均値 | 数量 | |
| NO.3+0.3 | | 2.40 | | | NO.3<br>断面流用 |
| | 10.000 | | 1.96 | 19.60 | |
| NO.3+10.642 | | 1.52 | | | |
| | 8.659 | | 1.73 | 14.98 | |
| NO.4 | | 1.93 | | | |
| | 19.277 | | 3.03 | 58.41 | |
| NO.5 | | 4.12 | | | |
| | 10.813 | | 4.74 | 51.25 | |
| NO.5+11.09 | | 5.35 | | | (NO.5+NO.6)/2 |
| 計 | 48.749 | | | 144.24 | |

# 計　算　書

PAGE: _____

| 測　点 | 区間距離 | 本線保護ｺﾝｸﾘｰﾄ面積（$m^2$） | | | 備　　考 |
|---|---|---|---|---|---|
| | | 幅　員(m) | 平均値 | 数量 | |
| NO.3+0.3 | | 1.720 | | | NO.3<br>断面流用 |
| | 10.000 | | 1.63 | 16.30 | |
| NO.3+10.642 | | 1.535 | | | |
| | 8.659 | | 1.65 | 14.29 | |
| NO.4 | | 1.760 | | | |
| | 19.277 | | 2.77 | 53.40 | |
| NO.5 | | 3.779 | | | |
| | 10.813 | | 3.84 | 41.52 | |
| NO.5+11.09 | | 3.891 | | | (NO.5+NO.6)/2 |
| 計 | 48.749 | | | 125.51 | |

# 計　算　書

PAGE: _____

| 測　点 | 区間距離 | 本線間詰コンクリート($m^3$) | | | 備　　考 |
|---|---|---|---|---|---|
| | | 断面積($m^2$) | 平均値 | 数量 | |
| NO.3+0.3 | | 0.05 | | | NO.3<br>断面流用 |
| | 10.000 | | 0.09 | 0.90 | |
| NO.3+10.642 | | 0.13 | | | |
| | 8.659 | | 0.13 | 1.13 | |
| NO.4 | | 0.12 | | | |
| | 19.277 | | 0.09 | 1.73 | |
| NO.5 | | 0.06 | | | |
| | 10.813 | | 0.07 | 0.76 | |
| NO.5+11.09 | | 0.08 | | | (NO.5+NO.6)/2 |
| 計 | 48.749 | | | 4.52 | 1工区　4.02 |

# 計　算　書

PAGE: _____

| 測　点 | 区間距離 | 本線排水砕石($m^3$) | | | 備　　考 |
|---|---|---|---|---|---|
| | | 断面積($m^2$) | 平均値 | 数量 | |
| NO.3+0.3 | | 0.05 | | | NO.3<br>断面流用 |
| | 10.000 | | 0.08 | 0.80 | |
| NO.3+10.642 | | 0.11 | | | |
| | 8.659 | | 0.07 | 0.61 | |
| NO.4 | | 0.02 | | | |
| | 19.277 | | 0.08 | 1.54 | |
| NO.5 | | 0.14 | | | |
| | 10.813 | | 0.15 | 1.62 | |
| NO.5+11.09 | | 0.16 | | | (NO.5+NO.6)/2 |
| 計 | 48.749 | | | 4.57 | |

# 計　算　書

PAGE: _____

| 測　点 | 区間距離 | H鋼削孔足場計算（本線） | | | 備　　考 |
|---|---|---|---|---|---|
| | | 断面積($m^2$) | 平均値 | 数量 | |
| NO.3+0.3 | | 21.7 | | | NO.3<br>断面流用 |
| | 10.000 | | 21.90 | 219.00 | |
| NO.3+10.642 | | 22.1 | | | |
| | 8.659 | | 21.85 | 189.20 | |
| NO.4 | | 21.6 | | | |
| | 19.277 | | 15.85 | 305.54 | |
| NO.5 | | 10.1 | | | |
| | 10.813 | | 9.65 | 104.35 | |
| NO.5+11.09 | | 9.2 | | | (NO.5+NO.6)/2 |
| 計 | 48.749 | | | 818.09 | |

| | 鋼材NO. | H鋼支柱タイプ | 総長 | 根長(m) | | | 継手 |
|---|---|---|---|---|---|---|---|
| | | | | 土砂部 | 岩部 | 計 | |
| 1 | 21 | H-200×200×8×12 | 8.5 | 3.98 | | 3.98 | |
| 2 | 22 | H-200×200×8×12 | 9.0 | 3.98 | | 3.98 | |
| 3 | 23 | H-200×200×8×12 | 8.5 | 3.98 | | 3.98 | |
| 4 | 24 | H-200×200×8×12 | 8.5 | 3.98 | | 3.98 | |
| 5 | 25 | H-200×200×8×12 | 9.0 | 3.98 | | 3.98 | |
| 6 | 26 | H-200×200×8×12 | 8.5 | 3.98 | | 3.98 | |
| 7 | 27 | H-200×200×8×12 | 8.5 | 3.98 | | 3.98 | |
| 8 | 28 | H-200×200×8×12 | 9.0 | 3.98 | | 3.98 | |
| 9 | 29 | H-200×200×8×12 | 8.5 | 3.98 | | 3.98 | |
| 10 | 30 | H-200×200×8×12 | 8.5 | 3.98 | | 3.98 | |
| 11 | 31 | H-200×200×8×12 | 9.0 | 3.98 | | 3.98 | |
| 12 | 32 | H-200×200×8×12 | 8.5 | 3.98 | | 3.98 | |
| 13 | 33 | H-200×200×8×12 | 9.0 | 3.98 | | 3.98 | |
| 14 | 34 | H-200×200×8×12 | 8.5 | 3.98 | | 3.98 | |
| 15 | 35 | H-200×200×8×12 | 8.5 | 3.98 | | 3.98 | |
| 16 | 36 | H-200×200×8×12 | 9.0 | 3.98 | | 3.98 | |
| 17 | 37 | H-200×200×8×12 | 8.5 | 3.98 | | 3.98 | |
| 18 | 38 | H-200×200×8×12 | 8.5 | 3.98 | | 3.98 | |
| 19 | 39 | H-200×200×8×12 | 9.0 | 3.95 | 0.03 | 3.98 | |
| 20 | 40 | H-200×200×8×12 | 8.5 | 3.94 | 0.04 | 3.98 | |
| 21 | 41 | H-200×200×8×12 | 8.5 | 3.62 | 0.36 | 3.98 | |
| 22 | 42 | H-200×200×8×12 | 9.0 | 3.42 | 0.56 | 3.98 | |
| 23 | 43 | H-200×200×8×12 | 8.5 | 3.72 | 0.26 | 3.98 | |
| 24 | 44 | H-200×200×8×12 | 9.0 | 3.52 | 0.46 | 3.98 | |
| 25 | 45 | H-200×200×8×12 | 8.5 | 3.83 | 0.15 | 3.98 | |
| 26 | 46 | H-200×200×8×12 | 8.5 | 3.63 | 0.35 | 3.98 | |
| | | | 225.5 | 101.27 | 2.21 | 103.48 | |
| | | 1本あたり | 8.673 | 3.895 | 0.085 | 3.98 | |
| | | 合計重量 | 11,252.5 kg | | | | |

| 数　量　計　算　書 | | | | |
|---|---|---|---|---|
| 地覆コンクリート | | | | |
| 10.0 m　当　り　数　量 | | | | |
| 名　称 | 規　格 | 算　式 | 単位 | 数　量 |
| 延長 | | No.0+2.508.～No.5+11.09 | m | 105.0 |

## 地覆コンクリート工

S=1:20

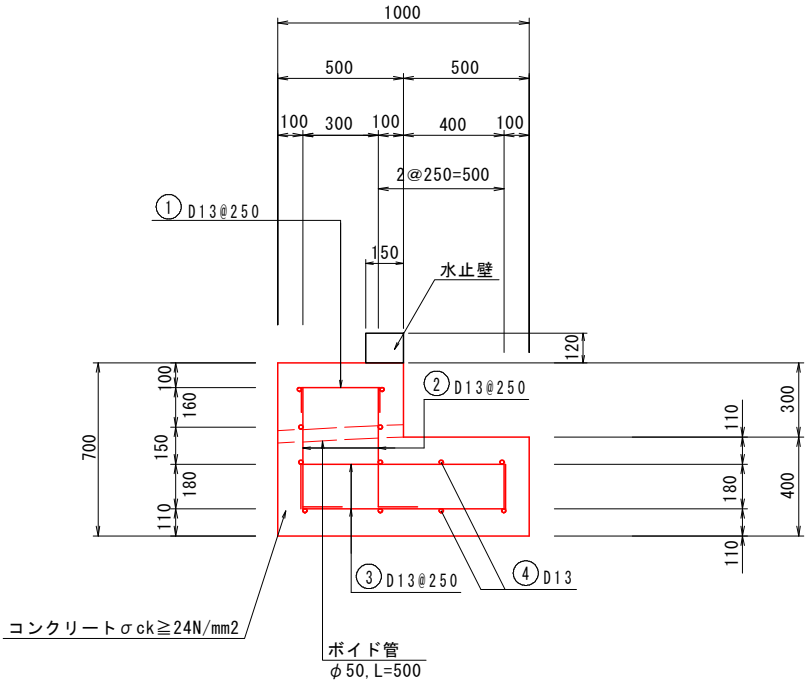


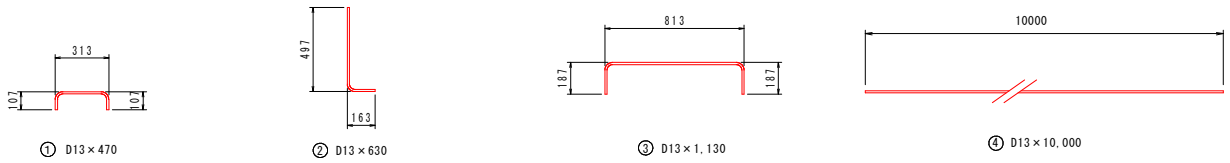


① D13×470　② D13×630　③ D13×1,130　④ D13×10,000

### 地覆コンクリート工　　10.0m当り

| 名　称 | 規　格 | 数　量 | |
|---|---|---|---|
| コンクリート | σck≧24 N/mm2 | 5.500 | m3 |
| 型　枠 | 小型構造物 | 14.00 | m2 |
| 目　地　材 | 瀝青繊維質目地板t=20 | 0.6 | m2 |

鉄筋重量表　　10.0m当り

| 種　別 | 径 | 長　さ | 本　数 | 単位重量 | 一本当たり重量 | 重　量 | 形　状 | 摘　要 |
|---|---|---|---|---|---|---|---|---|
| ① | D13 | 470 | 40 | 0.995 | 0.468 | 18.7 | | |
| ② | D13 | 630 | 80 | 0.995 | 0.627 | 50.2 | | |
| ③ | D13 | 1130 | 80 | 0.995 | 1.124 | 89.9 | | |
| ④ | D13 | 10000 | 12 | 0.995 | 9.950 | 119.4 | | |

SD345

| | | |
|---|---|---|
| D13 | 278.2 kg | |
| 合計 | 278.2 kg | (1m当り：27.82 kg) |